Accesorios

Accesorios

Bornes de conexión de apantallamiento KLBÜ	G.2
Bornes de conexión de montaje directo	G.12
Barras colectoras	G.18
Carriles	G.24
Señalizadores	G.34
Sistemas de impresión	G.52
Herramientas	G.60
Terminales tubulares	G.82
Conectores aislados	G.94

El concepto teórico

VDE 0113 - La parte 1 fija la obligatoriedad de una conexión equipotencial para el equipo electrónico de una máquina. De la misma forma, se evitarán las consecuencias indeseadas de interferencias electroestáticas, electromagnéticas y de red.

Para ello, se han de adoptar las siguientes medidas:

- Utilizar filtros y retardos.
- Diferenciar los potenciales de referencia en “sucios y limpios”.
- Conectar a tierra en punto central todos los potenciales de referencia con gran sección (= 6 mm²).
- Hacer todas las conexiones de masa tan cortas como sea posible.
- Distribuir todas las conexiones en paralelo con la superficie de la masa.
- Utilizar conductores apantallados y, a ser posible, conectar a tierra el apantallamiento en ambos lados.
- Separar y apantallar aparatos de conexión y conjuntos sensibles a las interferencias.

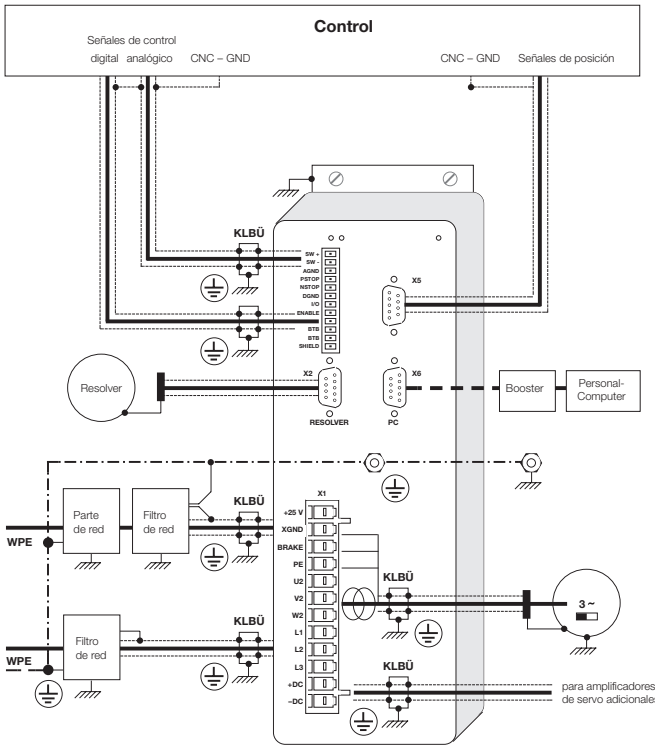

Resumen de las KLBÜs disponibles

Para barra colectora 10 x 3

Para montaje directo

Para perfiles C

Para TS 35 aislado/conductor

Para montaje en barra colectora 10 x 3

Más detalles

Muelle de compresión

- Para un manejo sencillo y, a la vez para una conexión adecuada con presión de contacto permanente por el efecto del muelle.

Sin necesidad de utilizar herramientas

- Fácil colocación – también posterior – **a mano** en la barra colectora.

Juego completo

- Para conductores de 2 a 37 mm de diámetro.

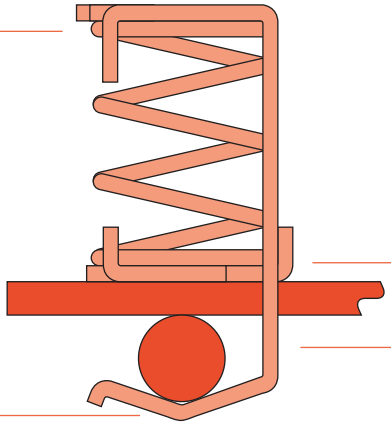

Seguridad de contacto

- Compensación de los cambios de diámetro del conductor mediante el comportamiento elástico de la brida, adaptación flexible al diámetro disponible del cable.

Múltiples posibilidades

- Para el montaje de los bornes de conexión apantallados se dispone de una gran selección de variedades de fijación.

Bornes de conexión de apantallamiento KLBÜ para barras colectoras de 10 x 3 mm

Bridas

Fijación del cable desde abajo
Contra la barra colectora

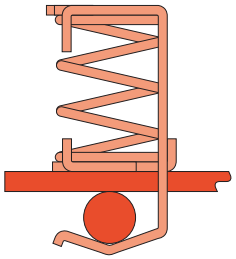

KLBÜ 2 x 2-6

KLBÜ 3-8

KLBÜ 4-13.5

KLBÜ 10-20

KLBÜ 15-32

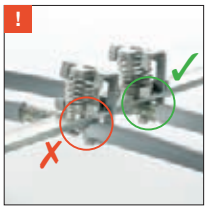

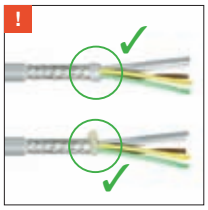

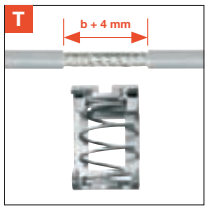

KLBÜ

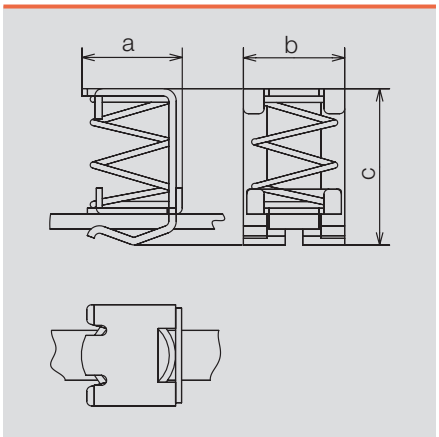

Señalización del producto: Ex
Certificado EN 50019: Ex e II
Certificado EX-RL 94/9/CE: II 2 G D
Certificado de prueba de muestra constructiva de la CE: DMT 02 ATEX E 024 U

Datos para pedido

Tipo	Diámetro	Dim. cable (a x b x c) mm	U.E.	Código
KLBÜ 2 x 2-6	2,0 ... 6,0 mm	15,0 x 18,0 x 24,0	10	**1675350000**
KLBÜ 3-8	3,0 ... 8,0 mm	13,0 x 18,0 x 26,0	10	**1600480000**
KLBÜ 4 x 13,5	4,0 ... 13,5 mm	20,0 x 20,5 x 31,5	10	**1592810000**
KLBÜ 10-20	10,0 ... 20,0 mm	25,0 x 26,0 x 40,0	10	**1600490000**
KLBÜ 15-32	15,0 ... 32,0 mm	36,0 x 32,0 x 63,9	10	**1716300000**

Barras colectoras 10 x 3 mm	Longitud	Material	U.E.	Código
SSch 10 x 3 x 1000 Cu, Sn, Pb	1000,0 mm	Cu, Sn, Pb	1	**0348900000**
SSch 10 x 3 x 1000 Fe, Zn, 8B	1000,0 mm	Fe, Zn, 8B	1	**1746130000**

Bridas

Fijación del cable desde arriba encima de la barra colectora

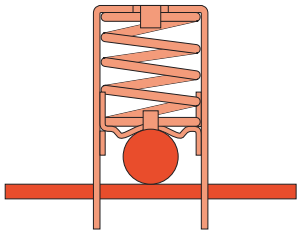

KLBÜ CO 1

KLBÜ CO 2

KLBÜ CO 3

KLBÜ CO 4

KLBÜ CO 5

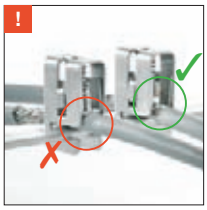

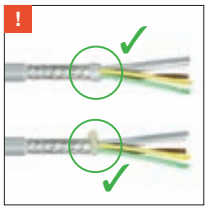

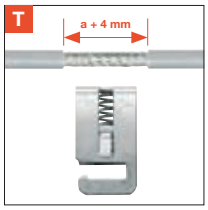

KLBÜ CO

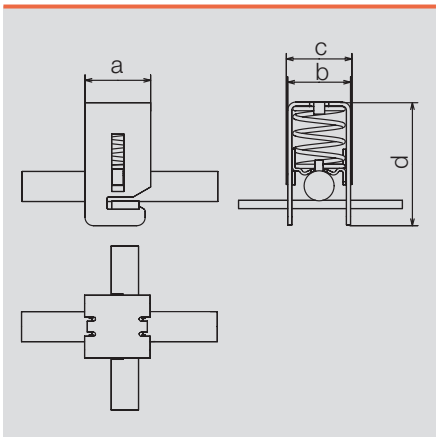

Señalización del producto: Ex

Certificado EN 50019: Ex e II

Certificado EX-RL 94/9/CE: II 2 G D

Certificado de prueba de muestra constructiva de la CE: DMT 02 ATEX E 024 U

Datos para pedido

Tipo	Diámetro	Dim. cable (a x b x c x d) mm	U.E.	Código
KLBÜ CO 1	3,0 ... 10,0 mm	18,0 x 12,0 x 13,2 x 32,0	10	**1753311001**
KLBÜ CO 2	4,0 ... 15,0 mm	18,0 x 20,0 x 21,1 x 41,6	10	**1752131001**
KLBÜ CO 3	10,0 ... 20,0 mm	25,0 x 23,0 x 24,0 x 45,0	10	**1749151001**
KLBÜ CO 4	15,0 ... 28,0 mm	25,0 x 31,0 x 32,0 x 56,0	10	**1749161001**
KLBÜ CO 5	20,0 ... 37,0 mm	32,0 x 40,0 x 42,7 x 64,5	10	**1755081001**

Barras colectoras 10 x 3 mm	Longitud	Material	U.E.	Código
SSch 10 x 3 x 1000 Cu, Sn, Pb	1000,0 mm	Cu, Sn, Pb	1	**0348900000**
SSch 10 x 3 x 1000 Fe, Zn, 8B	1000,0 mm	Fe, Zn, 8B	1	**1746130000**

Bornes de conexión de apantallamiento KLBÜ para barras colectoras de 10 x 3 mm

Soporte de barra

Montaje aislado en TS 35

Tipo WSH 1

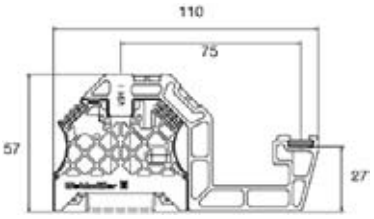

Montaje sólo en horizontal

Tipo WSH 3/H/N

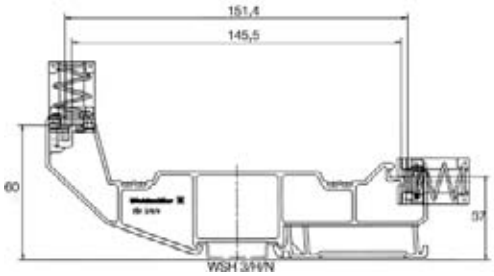

Tipo WSH 5

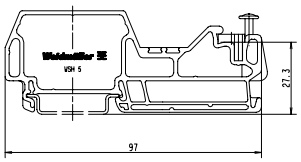

Tipo WSH 6

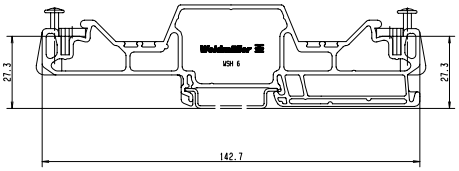

WSH

Certificado de prueba de muestra constructiva de la CE: DMT 02 ATEX E 024 U

Datos para pedido

Tipo	Anchura	U.E.	Código
WSH 1	8,0 mm	10	**1068700000**
WSH 3/H/N	8,0 mm	10	**1715970000**
WSH 5	8,0 mm	10	**1080100000**
WSH 6	8,0 mm	10	**1080200000**

Barras colectoras 10 x 3 mm	Longitud	Material	U.E.	Código
SSch 10 x 3 x 1000 Cu, Sn, Pb	1000,0 mm	Cu, Sn, Pb	1	**0348900000**

Soporte de barra

Montaje conductor en TS 35

TS 35-Clip
BS 35/WSH 2

Conector de barras colectoras
BFEH 1/WSH

Carril ángulo
SMSE WSH U1MT

Ejemplo de montaje 1
- Una guía de corriente
- 2 x Set de soportes para guías WSH 19 MT

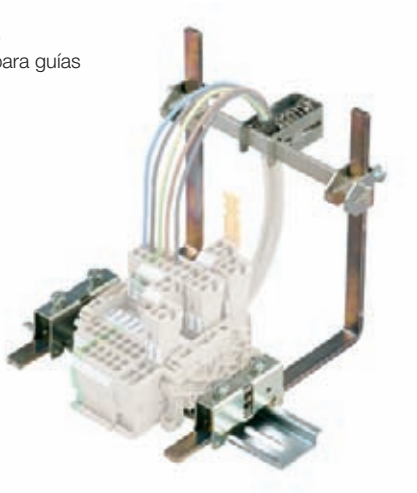

Aufbaubeispiel 2
- Dos guías de corriente
- 2 x Set de soportes para guías WSH 18 MT

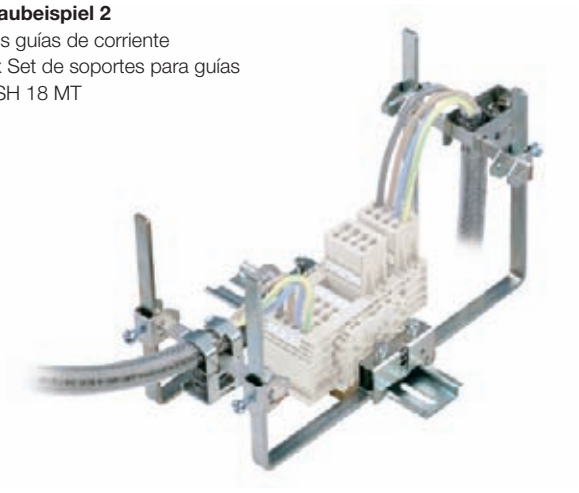

WSH

Certificado de prueba de muestra constructiva de la CE: DMT 02 ATEX E 024 U

Datos para pedido

TS 35-Clip	Dimensiones (Larg. x anch. x alt.) mm	U.E.	Código
BS 35/WSH 2	52,0 x 37,0 x 13,0	10	**1760720000**

Conector barr. colectoras	Dimensiones (Larg. x anch. x alt.) mm	U.E.	Código
BFEH 1/WSH	20,0 x 31,0 x 13,5	10	**1082400000**

Carril en ángulo	Dimensiones (Larg. x anch. x alt.) mm	U.E.	Código
SMSE WSH U1MT	134,0 x 13,0 x 134,0	10	**1083900000**

Sets de soportes de carriles	Contenido (unidades sueltas en bolsas de plástico)				
	BS 35/WSH 2	BFEH 1/WSH	SMSE WSH U1MT	U.E.	Código
WSH 18 MT	1 unidad	2 unidad	2 unidad	10	**1083100000**
WSH 19 MT	1 unidad	1 unidad	1 unidad	10	**1083200000**
WSH 20 MT	1 unidad	1 unidad	1 unidad (recta)	10	**1752950000**

Barras colectoras 10 x 3 mm	Longitud	Material	U.E.	Código
SSch 10 x 3 x 1000 Cu, Sn, Pb	1000,0 mm	Cu, Sn, Pb	1	**0348900000**
SSch 10 x 3 x 1000 Fe, Zn, 8B	1000,0 mm	Fe, Zn, 8B	1	**1746130000**

Bornes de conexión de apantallamiento KLBÜ – montaje directo sobre placa de metal

Bridas

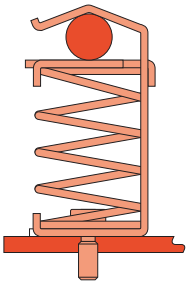

KLBÜ 3-8 SC

KLBÜ 4-13,5 SC

KLBÜ 10-20 SC

KLBÜ 15-32 SC

Plantilla de perforación KLBÜ 15-32 SC

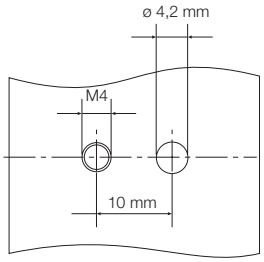

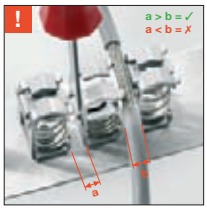

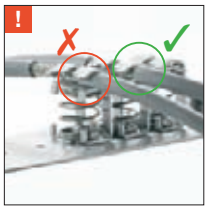

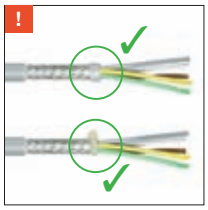

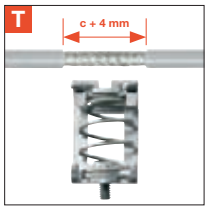

KLBÜ SC

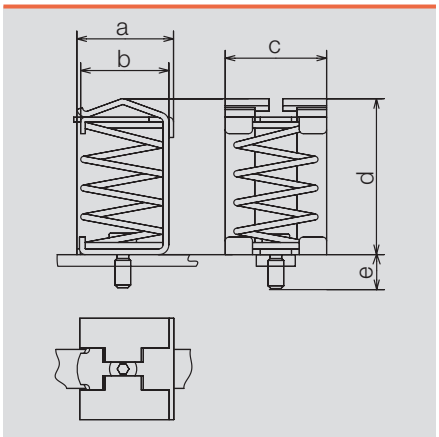

Señalización del producto: Ex

Certificado EN 50019: Ex e II

Certificado EX-RL 94/9/CE: II 2 G D

Certificado de prueba de muestra constructiva de la CE: DMT 02 ATEX E 024 U

Datos para pedido

Tipo	Dim. cable	Long. rosca	Dim. (a x b x c) mm	U.E.	Código
KLBÜ 3-8 SC	3,0 ... 8,0 mm	5,65 mm	13,5 x 11,5 x 18,0 x 26,0	10	**1692261001**
KLBÜ 4-13,5 SC	4,0 ... 13,5 mm	5,30 mm	20,0 x 17,8 x 20,3 x 31,4	10	**1712311001**
KLBÜ 10-20 SC	10,0 ... 20,0 mm	5,30 mm	24,8 x 23,0 x 26,0 x 40,0	10	**1712321001**
KLBÜ 15-32 SC	15,0 ... 32,0 mm	4,80 mm	36,0 x 33,3 x 32,0 x 64,0	10	**1718341001**

Herramientas de accionamiento	U.E.	Código
BTWZ KLBÜ	1	**1742630000**

Soporte de carriles / distanciador

Soporte de barra

El set (WSH 4 MT) incluye:
– 1 ángulo de barra colectora
– 1 conector de barras colectoras (BFEH 1/WSH)

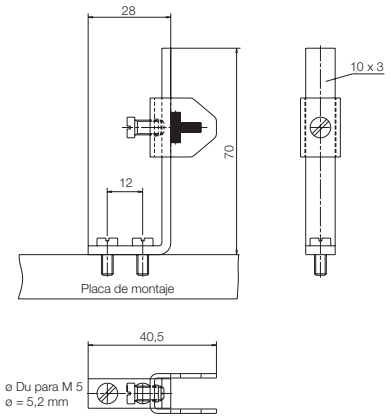

Distanciador

M6 Rosca exterior e interior
(longitud 15 mm, 20 mm y 30 mm)

WSH 4 MT / SP

Certificado de prueba de muestra constructiva de la CE: DMT 02 ATEX E 024 U

Datos para pedido

Soporte de barras colectoras	U.E.	Código
WSH 4 MT	10	**1079900000**

Tipo	Longitud	U.E.	Código
SP 15 Set de 2	15 mm	1	**3896100000**
SP 20 Set de 2	20 mm	1	**3896200000**
SP 30 Set de 2	30 mm	1	**3896300000**

Pie de montaje/soporte de brida FM 4

Pie de montaje FM 4

Las bridas de tipo KLBÜ SC
(véase página G.8)
se atornillan al pie de montaje **FM 4**.

Soporte de brida

BS 35 II (sin KLBÜ)

BS 35 II / KLBÜ 3-8

BS 35 II / KLBÜ 3-8 / 2 x 2-6

FM 4 / BS 35 II

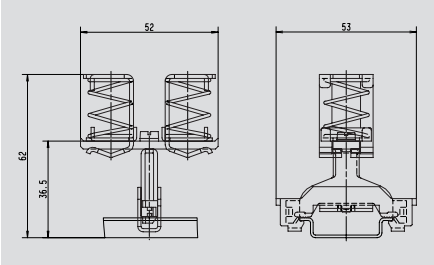

Señalización del producto: Ex

Certificado EN 50019: Ex e II

Certificado EX-RL 94/9/CE: II 2 G D

Certificado de prueba de muestra constructiva de la CE: DMT 02 ATEX E 024 U

Datos para pedido

Pie de montaje FM 4	U.E.	Código
FM 4	40	**0687900000**

Soporte de bridas	para cables de diámetro	U.E.	Código
BS 35 II	sin KLBÜ	10	**1723800000**
BS 35 II / KLBÜ 3-8	3,0 ... 8,0 mm	10	**1723810000**
BS 35 II / KLBÜ 4-13,5	4,0 ... 13,5 mm	10	**1723820000**
BS 35 II / KLBÜ 3-8/2 x 2-6	3,0 ... 8,0 mm / 2,0 ... 6,0 mm	10	**1749430000**
BS 35 II / KLBÜ 2 x 3-8/2 x 2-6	3,0 ... 8,0 mm / 2,0 ...6,0 mm	10	**1768020000**

Bridas

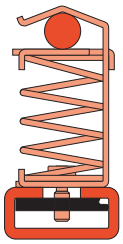

KLBÜ 3-8 CPF

KLBÜ 4-13,5 CPF

KLBÜ 10-20 CPF

KLBÜ 15-32 CPF

KLBÜ CPF

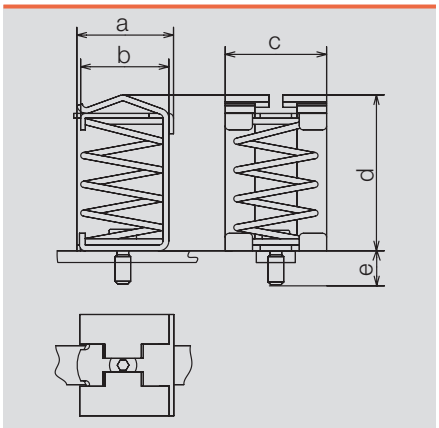

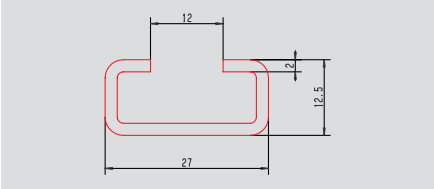

Señalización del producto: Ex

Certificado EN 50019: Ex e II

Certificado EX-RL 94/9/CE: II 2 G D

Certificado de prueba de muestra constructiva de la CE: DMT 02 ATEX E 024 U

Datos para pedido

Tipo	Para diámetros de cable	Medidas (a x b x c x d) mm	U.E.	Código
KLBÜ 3-8 CPF	3,0 ... 8,0 mm	13,5 x 11,5 x 18,0 x 26,0	10	**1752681001**
KLBÜ 4-13,5 CPF	4,0 ... 13,5 mm	20,0 x 17,8 x 20,3 x 31,4	10	**1752691001**
KLBÜ 10-20 CPF	10,0 ... 20,0 mm	24,8 x 23,0 x 26,0 x 40,0	10	**1752701001**
KLBÜ 15-32 CPF	15,0 ... 32,0 mm	36,0 x 33,3 x 32,0 x 64,0	10	**1752711001**

Guía C	U.E.	Código
TS 27 x 12,5M / ST / F.ZN	10 m	**1802690000**

Bornes de conexión de montaje directo

Conexión brida-tornillo

		MK 2/12	2,5 mm²	MK 3/2...12	2,5 mm²
		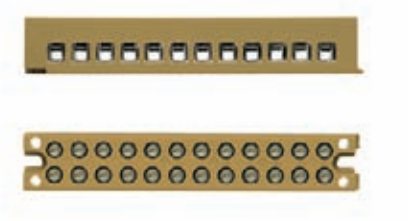			
Anchura/Altura/ø Orificio de fijación	mm	**15 x 15 / 3,2**		**15 x 16,1 / 3,45**	
Longitud / dimensiones de montaje		ver datos de pedido		ver datos de pedido	
Sección de embornado máx.	mm²	**0,2...4**		**0,33...4**	

Datos técnicos

		MK 2/12			MK 3/2...12		
		IEC 60947-7-1			IEC 60947-7-1		
Datos nominales		**IEC**	**UL**	**CSA**	**IEC**	**UL**	**CSA**
Tensión nominal	V	125	300	300	400	300	300
Intensidad nominal	A	24	10	10	24	25	25
Sección nominal	mm²	2,5	AWG 24...12	AWG 24...12	2,5	AWG 22...12	AWG 22...12
Sobretensión de choque nominal / Grado de polución	kV/-	3 / 3			6 / 3		
Calibre IEC 60-947-1 / Tipo de inflamabilidad UL 94		A2 / 5VA			A2 / 5VA		
Homologaciones							
Conductores embornables (H05V/H07V)		**Conexión nominal**			**Conexión nominal**		
rígido / semirrígido	mm²	0,5...4 / 1,5...2,5			0,5...4 / 1,5...2,5		
flexible / flexible con terminal tubular	mm²	0,5...2,5 / 0,5...1,5			0,5...2,5 / 0,5...1,5		
Par de apriete manual (tornillo de apriete)		0,4 Nm (M 2,5)			0,4...0,45 Nm (M 2,5)		
Longitud de desaislado / Dimens. caña destornillador	mm/-	5 / 0,6 x 3,5 mm			5 / 0,6 x 3,5 mm		
Indicación							

Datos para pedido

Versión	MK 2/12 Tipo	Longitud/Útil de montaje		U.E.	Código	MK 3/2...12 Tipo	Longitud/Útil de montaje		U.E.	Código
2 polos						MK 3/2	17,4 mm	18,5 mm	100	**0273820000**
3 polos						MK 3/3	26,5 mm	18,5 mm	50	**0273920000**
4 polos						MK 3/4	35,75 mm	18,5 mm	50	**0274020000**
5 polos						MK 3/5	45 mm	18,5 mm	50	**0274120000**
6 polos						MK 3/6	54,25 mm	37,0 mm	50	**0274220000**
7 polos						MK 3/7	63,5 mm	37,0 mm	50	**0274320000**
8 polos						MK 3/8	72,75 mm	55,5 mm	25	**0274420000**
9 polos						MK 3/9	82 mm	55,5 mm	25	**0274520000**
10 polos						MK 3/10	91,25 mm	74,0 mm	20	**0274620000**
12 polos	MK 2/12	86 mm	80,0 mm	50	**0241260000**	MK 3/12	110 mm	92,5 mm	20	**0243520000**
14 polos										
16 polos										
Indicación										

Accesorios

	MK 2/12 Tipo	Anchura	U.E.	Código	MK 3/2...12 Tipo	U.E.	Código
Regleta de soldadura							
	MF 2/12 1X2.8/1.6	75 mm	100	**0241760000**			
Tiras señalizadoras, impresas							
impresas	BSTB 28/12/6,35 U 1-12		50	**0245700000**	BSTB 28/12 MK U 1-12	50	**0245900000**
	BSTB 28/12/6,35 O 1-12		50	**0278500000**	BSTB 28/8 MK U 1-8	50	**0290200000**
					BSTB 28/6 MK U 1-6	50	**0290000000**
Tiras señalizadoras, sin impresión							
sin impresión	BSTO 28/12/6,35		50	**0245600000**	BSTO 28/12 MK	50	**0245800000**
					BSTO 28/8 MK3/8	50	**0284700000**
					BSTO 28/6 MK	50	**0289500000**
					BSTO 28/4 MK3/4	50	**0289300000**

(ver selección en el catálogo 7)

Información detallada de los demás accesorios y de su aplicación en el apartado de accesorios

MK 4/16 — 2,5 mm²

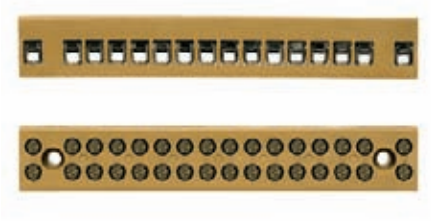

17 x 16 / 3,4
ver datos de pedido
0,2...4

IEC 60947-7-1

IEC	UL	CSA
400	150	150
24	20	15
2,5	AWG 22...12	AWG 22...12
6 / 3		
A2 / 5VA		

Conexión nominal
0,5...4 / 1,5...2,5
0,5...2,5 / 0,5...1,5
0,4...0,45 Nm (M 2,5)
5 / 0,6 x 3,5 mm

Tipo	Longitud/Útil de montaje		U.E.	Código
MK 4/16	103 mm	85,5 mm	20	**0244220000**

Tipo	Anchura	U.E.	Código
BSTB 28/16 MK U 1-16		50	**0262200000**
BSTB 28/16 MK O 1-16		50	**0278700000**
BSTO 28/16 MK 4/16		50	**0262100000**

MK 6/2...6/6 — 6 mm²

23 x 22 / 3,4
ver datos de pedido
0,33...6

IEC 60947-7-1

IEC	UL	CSA
690	300	300
41	30	40
6	AWG 22...10	AWG 22...10
8 / 3		
A3 / 5VA		

Conexión nominal
0,5...6 / 1,5...6
0,5...6 / 0,5...4
1,2...2,0 Nm (M 4)
9 / 4,0 x 0,8 mm

Tipo	Longitud/Útil de montaje		U.E.	Código
MK 6/2	23,5 mm		50	**0620420000**
MK 6/3	36,5 mm	13,0 mm	50	**0620320000**
MK 6/4	49,5 mm	26,0 mm	20	**0620220000**
MK 6/6	75,5 mm	52,0 mm	20	**0620120000**

Tipo	Anchura	U.E.	Código

MK 10/14 — 2,5 mm²

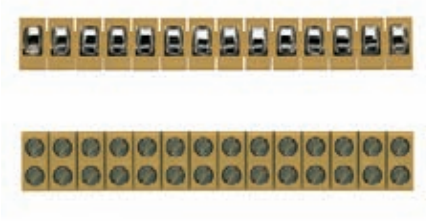

13,5 x 12 / 3,1
ver datos de pedido
0,21...4

IEC 60947-7-1

IEC	UL	CSA
125	150	300
24	25	10
2,5	AWG 22...12	AWG 24...12
3 / 3		
A2 / V2		

Conexión nominal
0,5...4 / 1,5...2,5
0,5...2,5 / 0,5...1,5
0,4...0,45 Nm (M 2,5)
6 / 0,6 x 3,5 mm

Tipo	Longitud/Útil de montaje		U.E.	Código
MK 10/14	88,5 mm		20	**0370160000**

Tipo	Anchura	U.E.	Código

Bornes de conexión de montaje directo

Conexión brida-tornillo

	MK 5/2 0.DE 2,5 mm²	KS 2...10 2,5 mm²
Anchura/Altura/ø Orificio de fijación mm	**18 x 14 / 4,2**	**25 x 17,5 / 4,2**
Longitud / dimensiones de montaje	ver datos de pedido	ver datos de pedido
Sección de embornado máx. mm²	**0,2...4**	**0,2...4**

Datos técnicos

Datos nominales		MK 5/2 0.DE	KS 2...10
		IEC / UL / CSA	IEC 60947-7-1 IEC / UL / CSA
Tensión nominal	V	500	500 / 300 / 300
Intensidad nominal	A	24	24 / 20 / 25
Sección nominal	mm²	2,5	2,5 / AWG 22...12 / AWG 24...12
Sobretensión de choque nominal / Grado de polución	kV/-	6 / 3	6 / 3
Calibre IEC 60-947-1 / Tipo de inflamabilidad UL 94		A2 / 5VA	A2 / 5VA
Homologaciones			
Conductores embornables (H05V/H07V)		**Conexión nominal**	**Conexión nominal**
rígido / semirrígido	mm²	0,5...4 / 1,5...2,5	0,5...4 / 1,5...2,5
flexible / flexible con terminal tubular	mm²	0,5...2,5 / 0,5...1,5	0,5...2,5 / 0,5...1,5
Par de apriete manual (tornillo de apriete)		0,4 Nm (M 2,5)	0,5...0,7 Nm (M 3)
Longitud de desaislado / Dimens. caña destornillador	mm/-	5 / 0,6 x 3,5 mm	8 / 4,0 x 0,8 mm
Indicación			

Datos para pedido

Versión	MK 5/2 0.DE					KS 2...10				
	Tipo	Longitud	Útil de montaje	U.E.	Código	Tipo	Longitud	Útil de montaje	U.E.	Código
2 polos	MK 5/2 O.DE	40 mm	32,0 mm	100	**0243820000**	KS 2 O.D2	42 mm	32,0 mm	100	**0134420000**
3 polos										
4 polos						KS 4 O.D4	66 mm	56,0 mm	50	**0140320000**
6 polos						KS 6 O.D6	90 mm	80,0 mm	50	**0140620000**
10 polos						KS 10 O.D10	138 mm	128,0 mm	20	**0141620000**
12 polos										
Indicación										

Accesorios

Tapa / cubierta	MK 5/2 0.DE				KS 2...10			
	Tipo	Anchura	U.E.	Código	Tipo	Anchura	U.E.	Código
	D 2 MK5/2 PA/NA	18 mm	50	**0244060000**	D2 KS2 TP	25 mm	100	**0134500000**
					D4 KS4 TP	48 mm	50	**0140500000**
					D6 KS6 TP	72 mm	50	**0140800000**
					D10 KS10 TP	120 mm	20	**0141800000**
Tiras señalizadoras, impresas								
impresas					ELSB 2 BEZ. 1-2		50	**0143200000**
					ELSB 4 BEZ. 1-4		50	**0143300000**
					ELSB 6 BEZ. 1-6		50	**0143400000**
					ELSB 10 BEZ. 1-10		50	**0143500000**
Tiras señalizadoras, sin impresión								
sin impresión					ELSO 2 F.KS 2		50	**0142800000**
					ELSO 4 F.KS 4		50	**0142900000**
					ELSO 6 F.KS 6		50	**0143000000**
					ELSO 10 F.KS 10		50	**0143100000**
(ver selección en el catálogo 7)								
Información detallada de los demás accesorios y de su aplicación en el apartado de accesorios								

BK 2...12 — 4 mm²

22 x 20 / 3,4
ver datos de pedido
0,33...4

IEC 60947-7-1

IEC	UL	CSA
400	300	300
32	10	10
4	AWG 22...12	AWG 22...12
6 / 3		
A3 / 5VA		

Conexión nominal

0,5...4 / 1,5...4
0,5...4 / 0,5...4
0,5...0,6 Nm (M 3)
8 / 4,0 x 0,8 mm

se pueden conectar 2 conductores rígidos con la misma sección 0,5 ... 1,5 mm².

Tipo	Longitud/Útil de montaje		U.E.	Código
BK 2 CRN	20 mm		100	**0624720000**
BK 3 CRN	31 mm	11,0 mm	100	**0624920000**
BK 4 CRN	38 mm	18,0 mm	100	**0625120000**
BK 6 CRN	52 mm	32,0 mm	50	**0625220000**
BK 12 CRN	92 mm	72,5 mm	25	**0625320000**

Tipo	Anchura	U.E.	Código
BSTB 28/2 BK U 1-2		50	**0203600000**
BSTB 28/4 BK U 1-4		50	**0197300000**
BSTB 28/6 MK U 1-6		50	**0197500000**
BSTB 28/12 BK U 1-12		50	**0198800000**
BSTO 28/2 BK		50	**0203500000**
BSTO 28/3 BK		50	**0203700000**
BSTO 28/4 BK		50	**0197200000**
BSTO 28/6 BK		50	**0197400000**
BSTO 28/12 BK		50	**0198700000**

Bornes de conexión de montaje directo

Conexión brida-tornillo homologación ATEX

	BK 2...12/E	4 mm²	MK 3/2...12/E	2,5 mm²

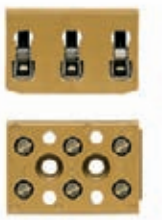

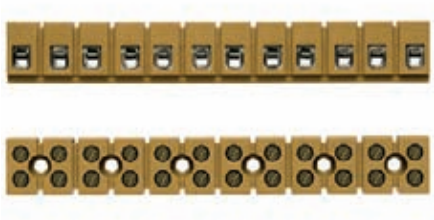

		BK 2...12/E	MK 3/2...12/E
Anchura/Altura/ø Orificio de fijación	mm	**22 x 20 / 3,4**	**15 x 16,1 / 3,45**
Longitud / dimensiones de montaje		ver datos de pedido	ver datos de pedido
Sección de embornado máx.	mm²	**0,33...4**	**0,33...4**

Datos técnicos

Datos nominales		BK 2...12/E	MK 3/2...12/E
		IEC 60947-7-1	IEC 60947-7-1
		IEC / UL / CSA	IEC / UL / CSA
Tensión nominal	V	400	400
Intensidad nominal	A	32	24
Sección nominal	mm²	4 / AWG 22...12 / AWG 22...12	2,5 / AWG 22...12 / AWG 22...12
Sobretensión de choque nominal / Grado de polución	kV/-	6 / 3	6 / 3
Calibre IEC 60-947-1 / Tipo de inflamabilidad UL 94		A3 / 5VA	A2 / 5VA
Homologaciones			
Conductores embornables (H05V/H07V)		**Conexión nominal**	**Conexión nominal**
rígido / semirrígido	mm²	0,5...4 / 1,5...4	0,5...4 / 1,5...2,5
flexible / flexible con terminal tubular	mm²	0,5...4 / 0,5...4	0,5...2,5 / 0,5...1,5
Par de apriete manual (tornillo de apriete)		0,5...0,6 Nm (M 3)	0,4...0,45 Nm (M 2,5)
Longitud de desaislado / Dimens. caña destornillador	mm/-	8 / 4,0 x 0,8 mm	5 / 0,6 x 3,5 mm
Indicación		se pueden conectar 2 conductores rígidos con la misma sección 0,5 ... 1,5 mm².	

Datos para pedido

Versión	BK 2...12/E Tipo	Longitud	Útil de montaje	U.E.	Código	MK 3/2...12/E Tipo	Longitud	Útil de montaje	U.E.	Código
2 polos	BK 2/E	20 mm		100	**7906040000**	MK 3/2/E	17,4 mm	18,5 mm	100	**7906110000**
3 polos	BK 3/E	31 mm	11,0 mm	100	**7906060000**	MK 3/3/E	26,5 mm	18,5 mm	100	**7906120000**
4 polos	BK 4/E	38 mm	18,0 mm	100	**7906080000**	MK 3/4/E	35,75 mm	18,5 mm	50	**7906130000**
5 polos						MK 3/5/E	45 mm	18,5 mm	50	**7906140000**
6 polos	BK 6/E	52 mm	32,0 mm	50	**7906090000**	MK 3/6/E	54,25 mm	37,0 mm	50	**7906150000**
7 polos						MK 3/7/E	63,5 mm	37,0 mm	25	**7906160000**
8 polos						MK 3/8/E	72,75 mm	55,5 mm	25	**7906170000**
9 polos						MK 3/9/E	82 mm	55,5 mm	25	**7906180000**
10 polos						MK 3/10/E	91,25 mm	74,0 mm	25	**7906190000**
11 polos						MK 3/11/E	100,5 mm	74,0 mm	20	**7906200000**
12 polos	BK 12/E	92 mm	72,5 mm	25	**7906100000**	MK 3/12/E	110 mm	92,5 mm	25	**7906210000**
Indicación										

Accesorios

Tiras señalizadoras, impresas	BK 2...12/E Tipo	U.E.	Código	MK 3/2...12/E Tipo	U.E.	Código
impresas	BSTB 28/2 BK U 1-2	50	**0203600000**	BSTB 28/12 MK U 1-12	50	**0245900000**
	BSTB 28/4 BK U 1-4	50	**0197300000**	BSTB 28/8 MK U 1-8	50	**0290200000**
	BSTB 28/6 MK U 1-6	50	**0197500000**	BSTB 28/6 MK U 1-6	50	**0290000000**
	BSTB 28/12 BK U 1-12	50	**0198800000**			
Tiras señalizadoras, sin impresión						
sin impresión	BSTO 28/2 BK	50	**0203500000**	BSTO 28/12 MK	50	**0245800000**
	BSTO 28/3 BK	50	**0203700000**	BSTO 28/8 MK3/8	50	**0284700000**
	BSTO 28/4 BK	50	**0197200000**	BSTO 28/6 MK	50	**0289500000**
	BSTO 28/6 BK	50	**0197400000**	BSTO 28/4 MK3/4	50	**0289300000**
	BSTO 28/12 BK	50	**0198700000**			

(ver selección en el catálogo 7)

Información detallada de los demás accesorios y de su aplicación en el apartado de accesorios

MK 6/2...6/E — 6 mm²

23 x 22 / 3,4
ver datos de pedido
0,33...6

IEC 60947-7-1

IEC	UL	CSA
690		
41		
6	AWG 22...10	AWG 22...10
	8 / 3	
	A3 / 5VA	

Conexión nominal
0,5...6 / 1,5...6
0,5...6 / 0,5...4
1,2...2,0 Nm (M 4)
9 / 4,0 x 0,8 mm

Tipo	Longitud	Útil de montaje	U.E.	Código
MK 6/2/E	23,5 mm		50	**7906220000**
MK 6/3/E	36,5 mm	13,0 mm	50	**7906230000**
MK 6/4/E	49,5 mm	26,0 mm	20	**7906240000**
MK 6/5/E	62,5 mm	26,0 mm	20	**7906250000**
MK 6/6/E	75,5 mm	52,0 mm	20	**7906260000**

Tipo	Anchura	U.E.	Código

Barras colectoras

En los sistemas de conexión y cuadros de control puede ser preciso conectar en un punto central el cable de neutro y el conductor de tierra. Para ello Weidmüller pone a su disposición barras colectoras sobre las que podrá conectar un gran número de conductores con una ocupación mínima de espacio (en 1 m de guía hasta 70 cables). Los conductores se conectan mediante una pieza de apriete o una brida. En el primer caso se omite el doblado de ojetes. La lengüeta de guía en la pieza de apriete encaja en la barra colectora y sujeta la pieza de apriete de forma que ésta queda bloqueada. Las bridas pueden desplazarse por la barra colectora adaptándose al cableado de la instalación. La barra colectora sin perforaciones puede utilizarse con cualquier longitud. La sujeción se realiza mediante el soporte de guía SH, que en el caso de guías largas también se puede disponer entre las bridas.

Para conectar los cables de neutro y de tierra en un punto central se pueden emplear de modo ventajoso las bridas ZB con las barras colectoras 10 x 3 ó 6 x 6. Las bridas pueden desplazarse por la barra colectora adaptándose al sistema de cableado de la instalación. Las bridas como conexión de conductores de tierra son suministrables con tapas aislantes verdes/amarillas. Estas tapas potencian la función protectora del conductor de tierra y permiten una adjudicación clara de cada cable de tierra gracias a las etiquetas de señalización. Cuando las bridas se utilizan para conectar conductores de neutro, entonces se pueden señalizar con una tapa aislante azul.

La unidad de brida ZBE 6 también puede ser montada posteriormente en la barra colectora.

Brida

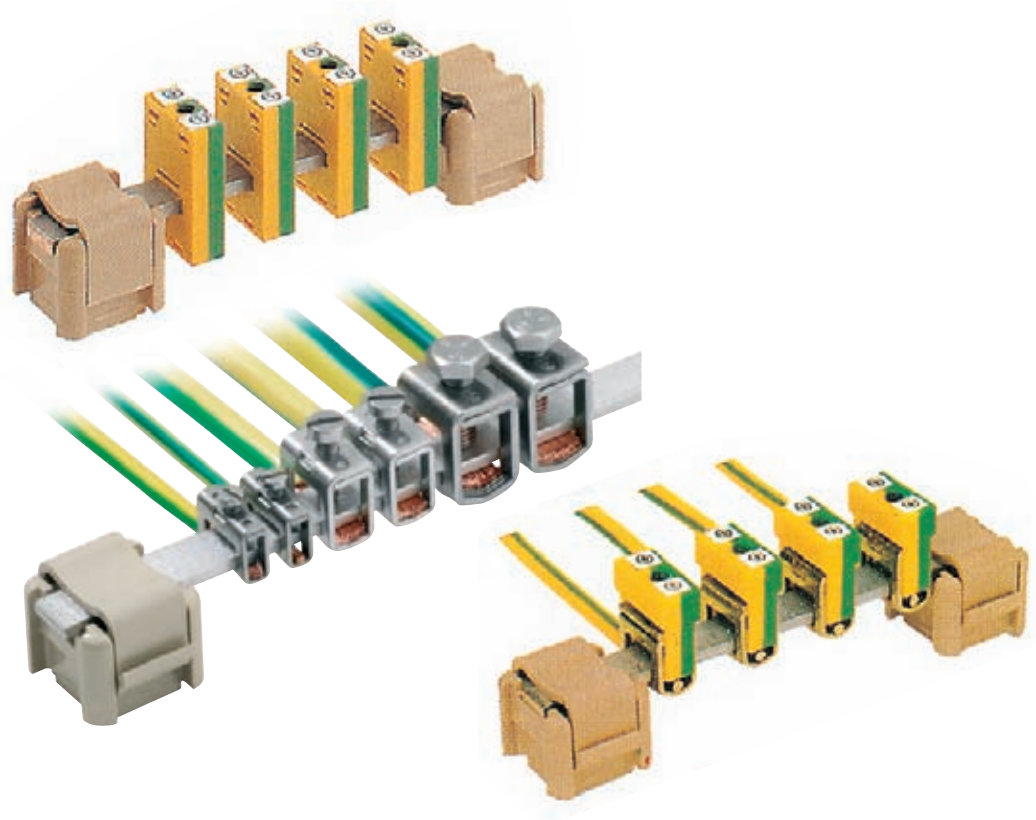

Barras colectoras, sin perforación

SSch

Tipo	Material	Sección	Longitud	Carga intens. admisible	U.E.	Código
SSch 10 x 3	Cobre, estañado	10 x 3 mm	1 m	140 A	1	**0348900000**
SSch 10 x 3	Acero, estañado	10 x 3 mm	1 m		1	**0438000000**
SSch 10 x 3	Latón, brillante	10 x 3 mm	1 m	100 A	1	**0259800000**
SSch 6 x 6	Cobre, estañado	6 x 6 mm	1 m	140 A	1	**0571300000**
SSch 6 x 6	Latón, brillante	6 x 6 mm	1 m	100 A	1	**0571200000**
SSch 15 x 6	Cobre, estañado	15 x 6 mm	1 m	265 A	1	**0357400000**

Barras colectoras, perforadas

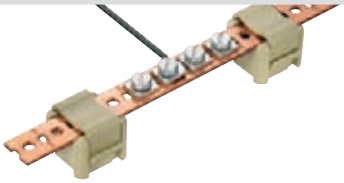

NSch / ESch

Tipo	Material	Sección	Longitud	Carga intens. admisible	U.E.	Código
NSch 15 x 2	cobre brillante	15 x 2 mm	1 m	80 A	1	**0280200000**
ESch 12 x 2	Acero, estañado	12 x 2 mm	1 m		1	**0280300000**

Pieza de apriete	U.E.	Código
DKSUE	100	**0280100000**

Tornillo de apriete	U.E.	Código
BFSC M5 x 8	100	**0296700000**

Especificaciones de conexión NSch (barra colectora de neutro) / Esch (barra colectora de tierra)

Conexión brida-tornillo rígido	0,5 ... 2,5 mm^2
Longitud a desaislar	9 mm
Conexión de terminal plano máx.	16 mm^2
Corriente por cada conexión máx.	27 A

Soporte de barra

Con estribo y base

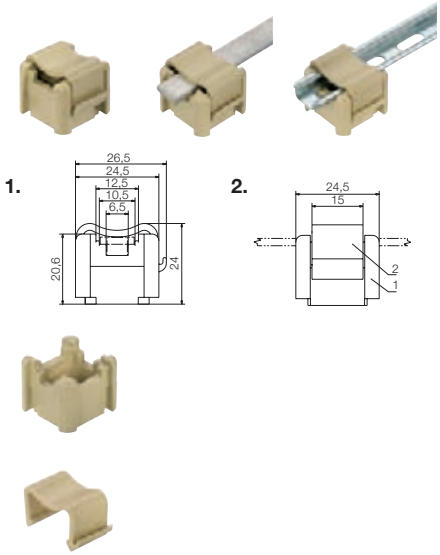

SH

Tipo	Figura.	para sección de barra colectora	U.E.	Código
SH 1 TS 15 completo	1.	10 x 3, 6 x 6, 15 x 2, 12 x 2	20	0299860000
	2.	15 x 2, 15 x 6		
Piezas individuales SH1				
SH 1 base			20	0401460000
SH 1 estribo			500	0635960000
Tornillo de sujeción para soporte de guía SH1				
BFSC M4x9		para 1 SH1	100	0103300000
BFSC M4x30		para 2 SH1 superpuestos	50	0267100000

Con puente metálico

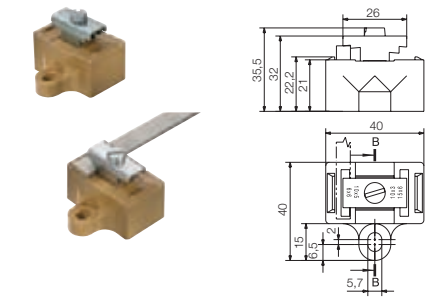

Tipo	para sección de barra colectora	U.E.	Código
SH 2S	10 x 3, 6 x 6, 15 x 6, 10 x 5	10	0641720000

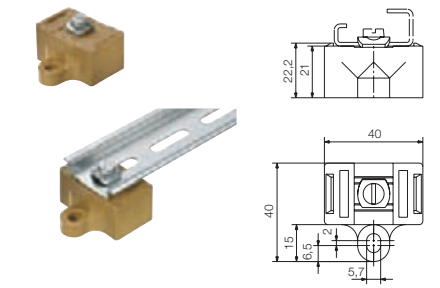

Tipo		U.E.	Código
SH 2	Para el montaje de carriles en instalaciones aisladas	10	0494920000

Con puente metálico

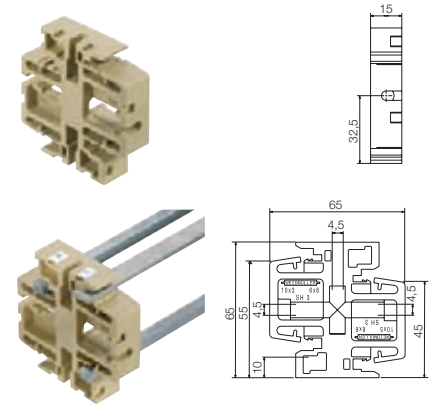

Tipo	para sección de barra colectora	U.E.	Código
SH 3	10 x 3, 6 x 6, 10 x 5	10	0556660000

Soporte de barra

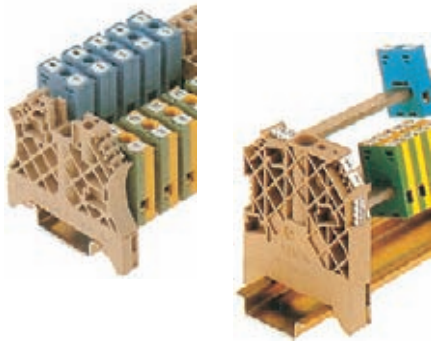

WEW

Tipo	para sección de barra colectora ...	U.E.	Código
WEW 35/1	10 x 3, 6 x 6	50	**1059000000**
WEW 35/2	10 x 3, 6 x 6	100	**1061200000**

WEW 35/1 y WEW 35/2 como soportes de barras colectoras junto con la brida ZB 4 G

Elemento de conexión

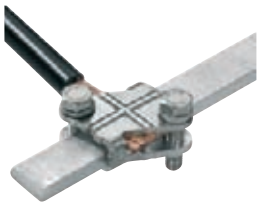

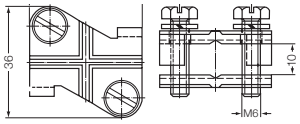

AK 95

Tipo	para sección de barra colectora ...	U.E.	Código
AK 95	15 x 6 mm	10	**0364200000**

El elemento de conexión AK 95 funciona como brida para las barras colectoras 15 x 6

Secciones de conexión: e = 6…16 mm²
f = 6…50 mm²
m = 16…50 mm²

Barras colectoras

Bridas, no aisladas

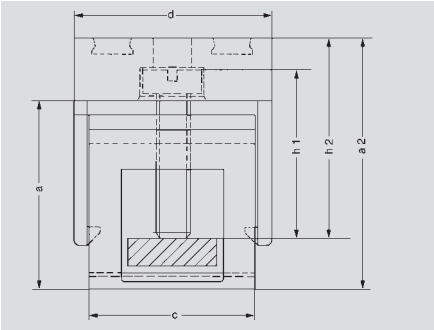

Para barras colectoras 10 x 3 mm

ZB / ZBE

Sección de la conexión:
Rígido 0,5 ... 6,0 mm²
Flexible 0,5 ... 4,0 mm²
Flexible -
Tornillo de apriete M 3
Longitud a desaislar 16 mm

Tipo	Color	Dimensiones [mm] a	Anchura	c	h1	U.E.	Código
ZB 4, brillante	-	11,7	5,6	16,0	10,0	50	**0316500000**
Tapa aislante	azul					50	**0475480000**
Tapa aislante	verde/amarilla					50	**0475460000**

Para la integración posterior

Sección de la conexión:
Rígido 1,0 ... 10 mm²
Flexible 1,5 ... 10 mm²
Flexible -
Tornillo de apriete M 4
Longitud a desaislar 19 mm

ZBE 6, brillante	-	19,5	8,2	19,5	19,0	50	**0459500000**
Tapa aislante	azul					50	**0526080000**
Tapa aislante	verde/amarilla					50	**0526060000**

También para barra colectora 10 x 5 mm

Sección de la conexión:
Rígido 1,5 ... 10 mm²
Flexible 2,5 ... 10 mm²
Flexible -
Tornillo de apriete M 4
Longitud a desaislar 19 mm

ZB 10, brillante	-	19,5	8,2	19,5	19,0	50	**1261300000**

Sección de la conexión:
Rígido 2,5 ... 16 mm²
Flexible 2,5 ... 16 mm²
Flexible 16 ... 25 mm²
Tornillo de apriete M 4
Longitud a desaislar 16 mm

ZB 16, brillante	-	17,0	10,0	16,0	17,0	50	**0316600000**
Tapa aislante	azul					50	**0502980000**
Tapa aislante	verde/amarilla					50	**0502960000**

Sección de la conexión:
Rígido -
Flexible 16 ... 35 mm²
Flexible 16 ... 50 mm²
Tornillo de apriete M 6
Longitud a desaislar 19 mm

ZB 35, brillante	-	21,0	14,4	18,4	20,5	20	**0266500000**
Tapa aislante	azul					50	**0502780000**

Para barras colectoras 6 x 6 mm

ZB

Sección de la conexión:
Rígido 0,5 ... 6,0 mm²
Flexible 0,5 ... 4,0 mm²
Flexible -
Tornillo de apriete M 3
Longitud a desaislar 16 mm

Tipo	Color	Dimensiones [mm] a	b	c	h1	U.E.	Código
ZB 4/6, brillante		14,7	5,6	12,5	10,0	50	**0556700000**

Sección de la conexión:
Rígido 2,5 ... 16 mm²
Flexible 2,5 ... 16 mm²
Flexible 16 ... 25 mm²
Tornillo de apriete M 4
Longitud a desaislar 12 mm

ZB 16/6, brillante		19,0	10,0	12,5	17,0	50	**0556800000**

brida-tornillo, aislado

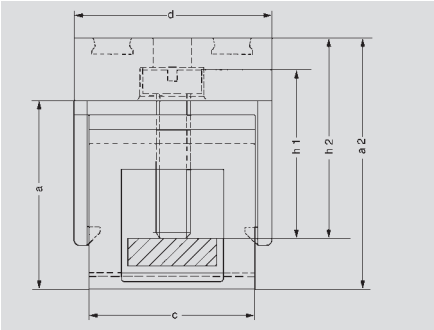

Para barras colectoras 10 x 3 mm

ZB / ZBE /ZF

Sección de la conexión
rígido 0,5 ... 6,0 mm²
flexible 0,5 ... 4,0 mm²
flexible -
Tornillo de apriete M 3
Longitud a desaislar 16 mm

Tipo	Color	Dimensiones [mm] a2	Anchura	d	h2	U.E.	Código
ZB 4 G GN/GE	verde/amarillo	27,0	7,6	19,7	15,5	50	**0322160000**
ZB 4 G BL	azul	27,0	7,6	19,7	15,5	50	**0322180000**
ZB 4 G SW	negro	27,0	7,6	19,7	15,5	50	**0322110000**
ZB 4K GN/GE	verde/amarillo	18,5	6,0	19,0	13,0	50	**0475360000**
ZB 4K BL	azul	18,5	6,0	19,0	13,0	50	**0475380000**

Para la integración posterior

Sección de la conexión
rígido 1,0 ... 10 mm²
flexible 1,5 ... 10 mm²
flexible -
Tornillo de apriete M 4
Longitud a desaislar 19 mm

ZBE 6K GN/GE	verde/amarillo	27,0	8,0	22,5	23,0	50	**0525960000**
ZBE 6K BL	azul	27,0	8,0	22,5	23,0	50	**0525980000**
ZBE 6K SW	negro	27,0	8,0	22,5	23,0	50	**0525910000**

Sección de la conexión
rígido 2,5 ... 16 mm²
flexible 2,5 ... 16 mm²
flexible 16 ... 25 mm²
Tornillo de apriete M 4
Longitud a desaislar 16 mm

ZB 16K GN/GE	verde/amarillo	24,0	10,0	19,2	20,0	50	**0502860000**
ZB 16K BL	azul	24,0	10,0	19,2	20,0	50	**0502880000**

Sección de la conexión
rígido -
flexible 16 ... 35 mm²
flexible 16 ... 50 mm²
Tornillo de apriete M 6
Longitud a desaislar 19 mm

ZB 35K GN/GE	verde/amarillo	25,0	14,4	32,0	20,5	20	**0502660000**
ZB 35K BL	azul	25,0	14,4	32,0	20,5	20	**0502680000**
ZB 35K SW	negro	25,0	14,4	32,0	20,5	20	**0502610000**

Conexión directa

Sección de la conexión
rígido 0,5 ... 4,0 mm²
flexible 0,5 ... 2,5 mm²
flexible -
Longitud a desaislar 10 mm

ZF 4 S	beige	22,0	6,1	24,5	-	50	**1814680000**
ZF 4 S BL	azul	22,0	6,1	24,5	-	50	**1814660000**
ZF 4 S GN/GE	verde/amarillo	22,0	6,1	24,5	-	50	**1814670000**

Para barras colectoras 6 x 6 mm

ZB

Sección de la conexión
rígido 0,5 ... 6,0 mm²
flexible 0,5 ... 4,0 mm²
flexible -
Tornillo de apriete M 3
Longitud a desaislar 16 mm

Tipo	Color	Dimensiones [mm] a2	Anchura	d	h2	U.E.	Código
ZB 4/6K GN/GE	verde/amarillo	21,2	6,0	25,0	14,0	50	**0565460000**
ZB 4/6K BL	azul	21,2	6,0	25,0	14,0	50	**0565480000**

Sección de la conexión
rígido 2,5 ... 16 mm²
flexible 2,5 ... 16 mm²
flexible 16 ... 25 mm²
Tornillo de apriete M 4
Longitud a desaislar 12 mm

ZB 16/6K GN/GE	verde/amarillo	26,0	9,7	25,0	20,0	50	**0569660000**

Sistemas de carriles

El ensamblaje de componentes activos y pasivos, y de módulos inteligentes se realiza sobre carriles DIN. Este método lleva muchos años dando buenos resultados. La instalación eléctrica sólo queda terminada después del empleo de algunos consumibles, que muchas veces no son considerados. En este capítulo, el usuario encontrará diferentes carriles y carriles perfilados para el ensamblaje de componentes así como ángulos de fijación lateral para la sujeción y el aislamiento de los componentes. Así se asegura una buena sujeción y el aislamiento. Weidmüller ofrece componentes con funciones perfectamente coordinadas.

En función de las diferentes aplicaciones, los carriles se fabrican con acero, acero inoxidable, aluminio, cobre o plástico.

Acero inoxidable

Acero inoxidable es una designación colectiva para todos los tipos de acero (aleaciones), que han sido fundidos mediante procesos especiales y que poseen un alto grado de pureza. El acero inoxidable presenta una resistencia a la corrosión claramente mejorada. Los carriles de acero inoxidable de Weidmüller presentan la siguiente composición:
Acero inoxidable X5 CrNi 18-10 (quiere decir: Proporción de cromo ~18 %, Proporción de níquel ~10 %).

Aluminio

Tras el cobre, el aluminio posee la segunda mejor conductividad eléctrica. Su ventaja es el escaso peso. Al estar en contacto con el aire, el aluminio se oxida rápidamente. Esta pasivación produce una excelente protección contra la corrosión.

Cobre

El cobre es un metal pesado y posee la mejor conductividad eléctrica de todos los metales empleados. El cobre es un metal blando, y por ello los carriles de Weidmüller tienen un grosor de 2,3 mm.

Plástico

En el caso del carril de plástico hay dos aspectos decisivos. Por un lado las propiedades aislantes y por otro el escaso peso. De ahí resultan aplicaciones específicas, por ejemplo donde las distancias de aislamiento y líneas de fuga hacia la placa soporte no pueden superarse con los carriles estándar.

Acero

Como consecuencia de las normas europeas, Weidmüller empezó muy pronto con el desarrollo de superficies conforme a ROHS. Este esfuerzo ya se está viendo recompensado, porque Weidmüller, por un lado, está cumpliendo muy pronto con las normas y por otro les ofrece a Ustedes, como clientes, su habitual alta calidad. Todas las superficies conocidas hasta ahora como “superficies de cromado amarillo” serán sustituidas por carriles con la nueva superficie **WIN-Q**. También en este caso el nombre de Weidmüller es garantía de calidad, con una protección muy alta de la superficie y a la vez con muy buenas propiedades eléctricas.

El carril también puede ser utilizado como barra colectora de cables de tierra. Los bornes de tierra Weidmüller de las series W, Z, I, P, SAK y AKZ cumplen con las normas establecidas en IEC 60947-7-2. Según VDE 0100 parte 540, en secciones de conductores a partir de 10 mm^2, los conductores de tierra y los conductores de neutro, pueden agruparse en una conducción con la abreviatura PEN.

Si un carril se emplea como barra colectora PEN, se habrán de observar los siguientes criterios:

- Sólo se admiten perfiles de E-Cu o aluminio,
- Se tendrán en cuenta las corrientes de cortocircuito y las corrientes nominales térmicas,
- Para la medida de protección “aislamiento protector” se aislarán los carriles.

Se pueden hacer agujeros de fijación en todos los carriles no perforados (indicar las medidas h y l2).
Los posibles diámetros son 3,5 / 4,5 / 5,5 / 7 mm.

Todos los carriles de acero no perforados también se pueden suministrar con pernos de acero fijados mediante soldadura. (Indicar la medida “a” y el perno deseado).

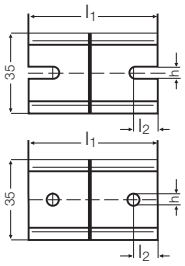

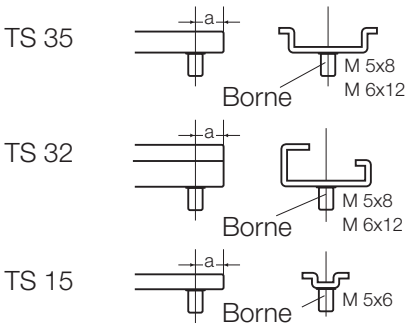

TS 15

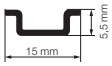

TS 32

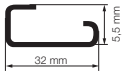

TS 35 x 7.5

TS 35 x 15

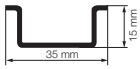

Carriles

carril TS 15

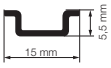

TS 15 x 5

sin perforar

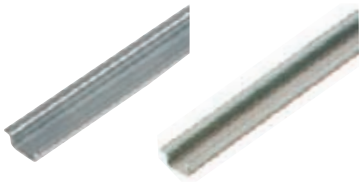

Aluminio	Resistencia cortocircuitos	Grosor mat.	Long.	U.E.	Código
TS 15x5 2M/AL/BK	16 mm²	1 mm	2 m	10 m	**0134700000**
(corriente nominal máx. admitida en función de PEN = 76 A)					
Acero galvanizado y pasivado					
TS 15x5 2M/ST/ZN	10 mm²	1 mm	2 m	2 m	**0514200000**

con coliso

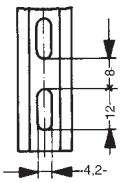

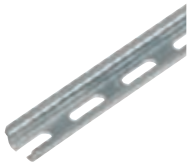

Aluminio	Resistencia cortocircuitos	Grosor mat.	Long.	U.E.	Código
TS 15x5/LL 2M/AL/BK	16 mm²	1 mm	2 m	2 m	**0217900000**
(corriente nominal máx. admitida en función de PEN = 76 A)					
Acero galvanizado y pasivado					
TS 15x5/LL 2M/ST/ZN	10 mm²	1 mm	2 m	2 m	**0117500000**
TS 15x5/LL 1M/ST/ZN	10 mm²	1 mm	1 m	10 m	**0117510000**

carril TS 32

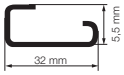

TS 32 x 15

sin perforar

Aluminio	Resistencia cortocircuitos	Grosor mat.	Long.	U.E.	Código
TS 32X15 2M/AL/BK	70 mm²	1,5 mm	2 m	2 m	**0169300000**
(corriente nominal máx. admitida en función de PEN = 192 A)					
Acero galvanizado y pasivado					
TS 32X15 2M/ST/ZN	35 mm²	1,5 mm	2 m	2 m	**0122800000**
Cobre					
TS 32X16.2 2M/CU/BK	120 mm²	2,1 mm	2 m	2 m	**0364300000**
(corriente nominal máx. admitida en función de PEN = 269 A)					
Acero inoxidable					
TS 32X15 2M/CRN	35 mm²	1,5 mm	2 m	2 m	**0293220000**

con coliso

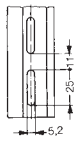

Acero galvanizado y pasivado	Resistencia cortocircuitos	Grosor mat.	Long.	U.E.	Código
TS 32X15/LL 2M/ST/ZN	35 mm²	1,5 mm	2 m	2 m	**0514400000**

Carril TS 35 x 7.5

TS 35 x 7.5

sin perforar

Aluminio	Resistencia cortocircuitos	Grosor mat.	Long.	U.E.	Código
TS 35X7.5 2M/AL/BK	35 mm²	1 mm	2 m	2 m	**0330800000**
(corriente nominal máx. admitida en función de PEN = 125 A)					
Acero galvanizado y pasivado					
TS 35X7.5 2M/ST/ZN	16 mm²	1 mm	2 m	2 m	**0383400000**
TS 35X7.5 1M/ST/ZN	16 mm²	1 mm	1 m	10 m	**0383410000**
Acero inoxidable					
TS 35X7.5 2M/CRN	16 mm²	1 mm	2 m	2 m	**1747350000**

con coliso

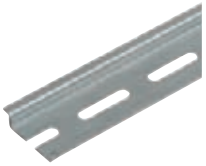

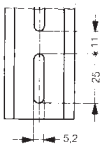

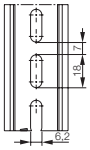

Acero galvanizado y pasivado	Resistencia cortocircuitos	Grosor mat.	Long.	U.E.	Código
TS 35X7.5/LL 2M/ST/ZN	16 mm²	1 mm	2 m	2 m	**0514500000**
TS 35X7.5/LL 1M/ST/ZN	16 mm²	1 mm	1 m	10 m	**0514510000**
TS 35X7.5/LL/6 2M/ST/ZN	16 mm²	1 mm	2 m	2 m	**0514570000**

Carril TS 35 x 15

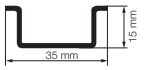

TS 35 x 15

sin perforar

Cobre	Resistencia cortocircuitos	Grosor mat.	Long.	U.E.	Código
TS 35X15/2.3 2M/CU/BK	150 mm²	2,3 mm	2 m	2 m	**0270100000**
(corriente nominal máx. admitida en función de PEN = 309 A)					
Acero galvanizado y pasivado					
TS 35X15/2.3 2M/ST/ZN	50 mm²	2,3 mm	2 m	2 m	**0498000000**
Aluminio					
TS 35X15/2.3 2M/AL/BK	70 mm²	2,3 mm	2 m	2 m	**1848290000**
(corriente nominal máx. admitida en función de PEN = 192 A)					

sin perforar

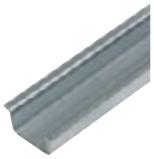

Acero galvanizado y pasivado	Resistencia cortocircuitos	Grosor mat.	Long.	U.E.	Código
TS 35X15 2M/ST/ZN	25 mm²	1,5 mm	2 m	2 m	**0236400000**

con coliso

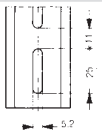

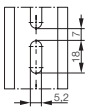

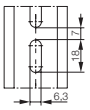

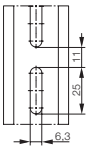

Acero galvanizado y pasivado	Resistencia cortocircuitos	Grosor mat.	Long.	U.E.	Código
TS 35X15/LL 2M/ST/ZN	25 mm²	1,5 mm	2 m	2 m	**0236500000**
TS 35X15/LL 1M/ST/ZN	25 mm²	1,5 mm	1 m	10 m	**0236510000**
TS 35X15LL/5 2M/ST/ZN	25 mm²	1,5 mm	2 m	2 m	**1837380000**
TS 35X15/LL/6x18 2M/ST/ZN	25 mm²	1,5 mm	2 m	2 m	**1805980000**
TS 35X15/LL/6x25 2M/ST/ZN	25 mm²	1,5 mm	2 m	2 m	**1866290000**

Carriles

Carril TS 35 x 15

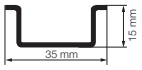

sin perforar

TSK 35 x 15

Plástico PVC RAL 7035	Longitud	U.E.	Código
TSK 35X15 2M PVC/GR	2 m	2 m	**0514300000**

Ángulo fijación lateral

para carril TS 15

EW 15

EW 15/2

ZEW 15

Poliamida 66, atornillable	Color	Par de apriete	U.E.	Código
EWK AKA 2.5	beige	0,4 Nm	50	**0348660000**
EW 15	beige	0,4 Nm	50	**0382860000**
Poliamida con fibra de vidrio, atornillable				
EW 15/2	beige oscuro	0,4 Nm	50	**1071900000**
Poliamida 66, sin tornillo				
ZEW 15	beige		20	**7920340000**

para carril TS 32

EWK 1

EWK 2

EWK 1 ALT

Poliamida 66, atornillable	Color	Par de apriete	U.E.	Código
EWK 2	beige	1,2 Nm	50	**0199360000**
EWK 1 TS 32 M4X18	beige	1,2 Nm	50	**0206160000**
EWK 1 ALT	beige	0,6 Nm	50	**0495160000**
Poliamida con fibra de vidrio, atornillable				
WEW 32/1	beige oscuro	0,5 Nm	50	**1067600000**

para carril TS 35

EW 35

WEW 35/1

WEW 35/2

ZEW 35/2

Poliamida 66, atornillable	Color	Par de apriete	U.E.	Código
EW 35	beige	0,5 Nm	50	**0383560000**
EW 35 GR	gris	0,5 Nm	50	**0383530000**
Poliamida con fibra de vidrio, atornillable				
WEW 35/1	beige oscuro	1,2 Nm	50	**1071900000**
WEW-35/2	beige oscuro	0,5 Nm	100	**1061200000**
Poliamida 66, sin tornillo				
ZEW (6 mm)	beige		20	**9540000000**
ZEW 35/2 (8 mm)	beige		20	**8630740000**

Soporte de carril / pies de montaje

Soporte de carril

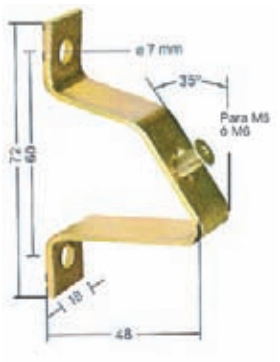

TSTW 6/M6

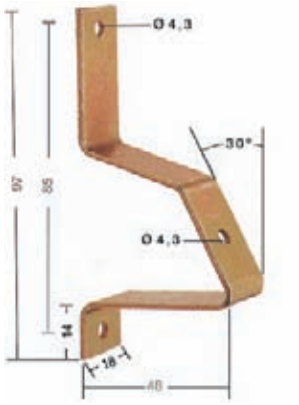

TSTW D 4.3

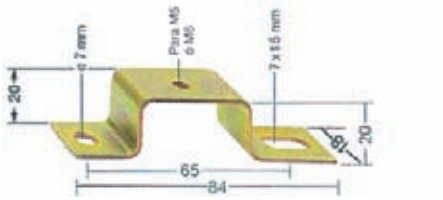

TST

	Rosca	U.E.	Código
TSTW 5/M5	M5	10	**0178100000**
TSTW 5/M5 cincado	M6	10	**1779100000**
TSTW 6/M6	M5	10	**0164000000**
TSTW D 4.3	perforación ø 4,3 mm	10	**1610110000**

Los soportes de carril del tipo **TSTW** se emplean para la fijación en ángulo de carriles, cuando el ángulo es menor de 35°.

TST 2/M5	M5	10	**1286600000**
TST 2/M6	M6	10	**0101700000**

Se emplea el soporte de carril **TST** para el montaje de carriles en marcos o sobre sección.

Tornillos de fijación		
FKSC M5x8 Ø9	50	**0295900000**
FKSC M6x8 Ø9	50	**0642600000**
FKSC M6x12 Ø9	50	**0353500000**

Para los soportes de carriles, Weidmüller ofrece tornillos de fijación con hexágono interior y cabeza especialmente plana, para que también se puedan montar bornes encima del tornillo.

Soporte de carril / pies de montaje

Pies de montaje

FM

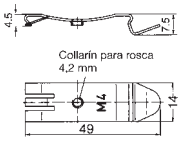

Pie de enclavamiento, acero para TS 35	Rosca	U.E.	Código
FM 4	M4	40	**0687900000**
FM 5	M5	40	**0636800000**
FM 6	M6	40	**0636900000**
FM 4.2	perforación ø 4,2 mm	40	**1724580000**

MOFU 35/LO/1

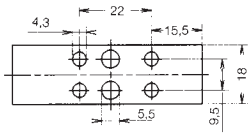

MOFU 35

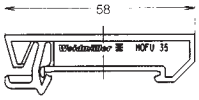

Pie de montaje, PA naranja para TS 35			
MOFU 35/LO/1	con perforaciones	20	**0646260000**
MOFU 35		20	**0495660000**

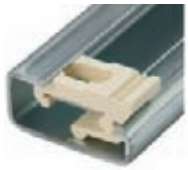

MB

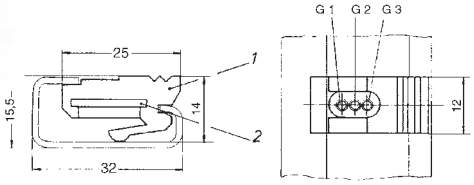

Tuerca de deslizamiento para TS 32		Color		
MB M3/M5	M3 und M5	crema	20	**0503500000**
MB M5/M3	M5 und M3	negro	20	**0553400000**
MB M6/M4	M6 und M4	gris	20	**0334900000**

La tuerca de deslizamiento para el carril TS 32 está provista de dos perforaciones de rosca, respectivamente, para tornillos M 3 + M 5/M 6 + M 4 /M 5 + M 3.
Sirve para la fijación de elementos que no se pueden insertar directamente en el TS 32, y en especial para alojar la pequeña guía simétrica TS 15.
De esta forma se puede, por ejemplo, encajar primero bornes pequeños en la TS 15 y después fijar este carril conjuntamente con los bornes con la ayuda de la tuerca de deslizamiento en la TS 32.

Sistema de montaje de carriles RailMate para carril TS 35 x 7,5 y TS 35 x 15

Para reducir costes, dentro de un armario de distribución se puede prescindir de una capota de fundición inyectada de aluminio. En su lugar, se coloca el RailMate como solución de IP-20. Con el sistema de montaje sobre carril se pueden montar tanto los elementos de los conectores enchufables como el sistema modular de conexión enchufable “ConCept” en el carril. El montaje se realiza sin herramientas - simplemente encajando las piezas. Amplias posibilidades de señalización en la parte de abajo y en el marco del receptor del elemento facilitan una señalización eficaz del utillaje. Con RailMate, los usuarios consiguen disponer en el armario de distribución de un máximo de conexiones eléctricas en un mínimo de despacio.

Sistema de montaje de carriles RailMate

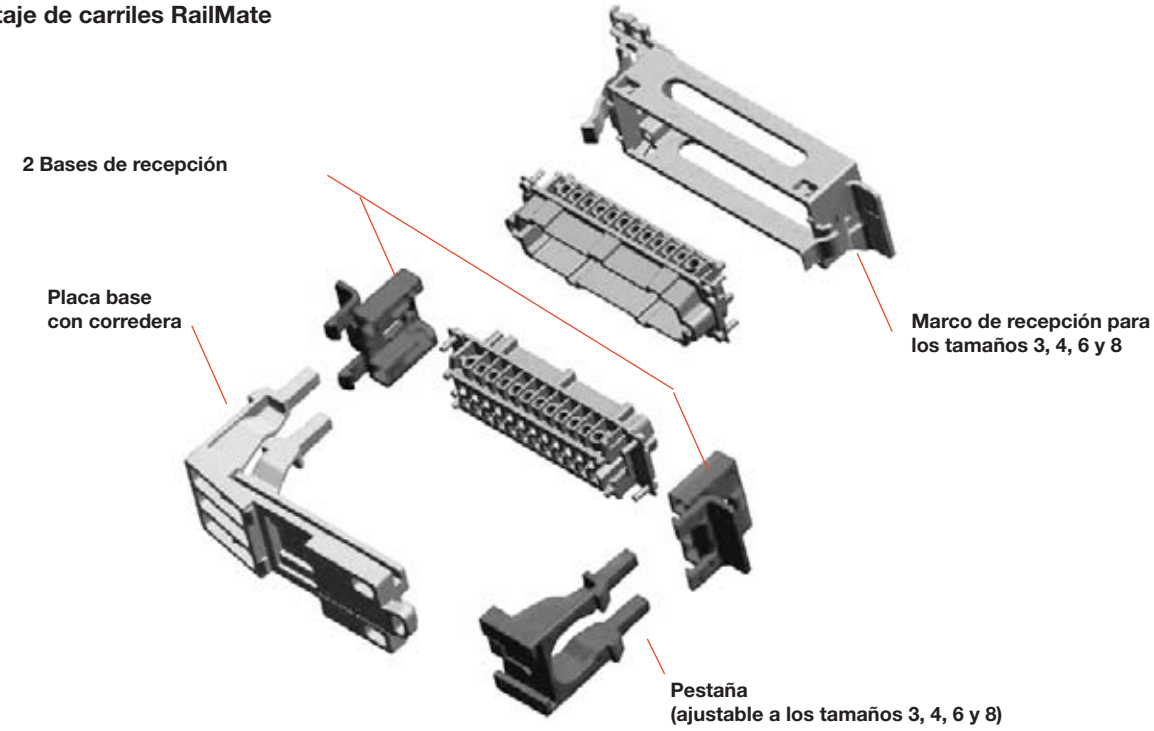

Datos del pedido componentes individuales

Tipo	Para conectores tamaño	U.E.	Código
Marco receptor de la inserción			
HDC RailMate HB6 Top	3	10	**1797540000**
HDC RailMate HB10 Top	4	10	**1797550000**
HDC RailMate HB16 Top	6	10	**1797560000**
HDC RailMate HB24 Top	8	10	**1797570000**
Placa base, pestañas y 2 bases para conectores			
HDC RailMate Basis	3, 4, 6, 8	1	**1797580000**

Datos para pedido Sets

Tipo	Para conectores tamaño	U.E.	Código
HDC RailMate HB6 Set	3	1	**1797500000**
HDC RailMate HB10 Set	4	1	**1797510000**
HDC RailMate HB16 Set	6	1	**1797520000**
HDC RailMate HB24 Set	8	1	**1797530000**

Cada set incluye:
- 1 placa base
- 1 corredera
- 2 bases
- 1 marco para conectores

Datos técnicos

Material	PC
Propiedades	exento de fósforo y de halógenos
Color	gris (RAL 7032)
Margen de temperatura	–40 °C ... +125 °C
Combustibilidad clase	V-0 conforme a UL 94

Accesorios

Tipo		U.E.	Código
Equipo de codificación			
HDC RailMate COS	50 pin y tapón 6 diferentes variedades de codificación	1	**1798260000**
Etiquetas de señalización para impresora láser (1 hoja = 264 etiquetas)			
LM MT 300 20/8	plata	10 hojas	**1686380001**
LM MT 300 20/8	blanco	10 hojas	**1686381044**
LM MT 300 20/8	amarillo	10 hojas	**1686381687**
Etiquetas de señalización para impresora de termotransferencia (1 rollo = 10.000 etiquetas)			
THM MT30X 32/9	plata	1 rollo	**1751770001**
LM MT 300 20/8	blanco	1 rollo	**1751771044**
LM MT 300 20/8	amarillo	1 rollo	**1751771687**

Diagrama con dimensiones

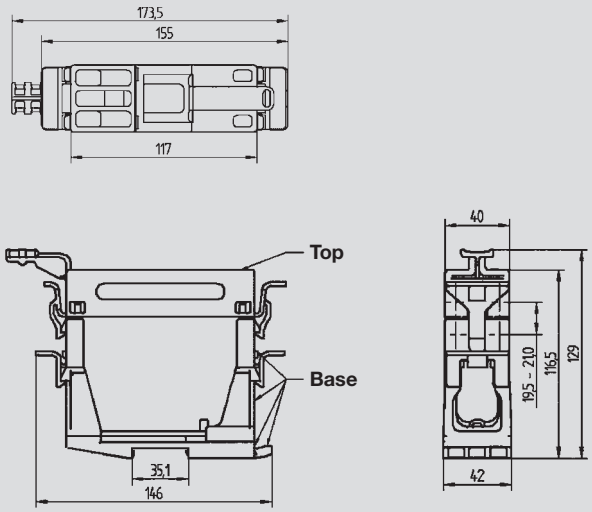

Señalizadores

Con los diferentes señalizadores para bornes y conectores de Weidmüller, los usuarios pueden resolver prácticamente cualquier tarea de identificación en todos los bornes. Ya sean etiquetas múltiples, señalizadores listos para usar con impresión estándar o etiquetado especial, señalizadores blancos o de color, o rotulaciones en los puntos de embornado, el amplio programa de productos resuelve cualquier tarea de señalización de manera sencilla, rápida y clara.

En las tablas de las páginas siguientes se indican los señalizadores que son aptos para los diferentes tipos de bornes. Para proceder a la elección, las dimensiones del paso son decisivas. Por ejemplo, el borne WDU 2,5 tiene un paso de 5 mm, el borne 12/5 tiene una longitud de 12 mm, y un paso de 5 mm.

Con el sistema Weidmüller podrá señalizar las regletas de bornes con tiras. En caso de tener que señalizar un borne con un paso mayor (como el WDU 16), podrá enclavar un señalizador más pequeño (como el WS 12/5). Los señalizadores son compatibles entre sí, en su mayoría.

Puede disponer de dos tipos de señalizadore s clásicos, DEK y WS, listos para usar. Para realizar impresiones propias, los señalizadores se encuentran disponibles en el formato MultiCard.

MultiCard está diseñado para la impresión con SMark Laser, PrintJet, Plotter o MC-Mobilo.

Podrá encontrar una pequeña selección de muestras en la bolsa de muestras de señalizadores para bornes y conectores de Weidmüller, código **1646670000**.

Serie W

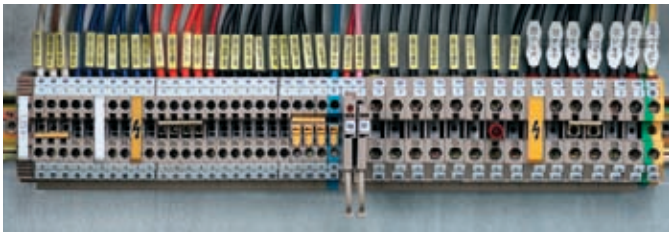

Serie Z

Serie I

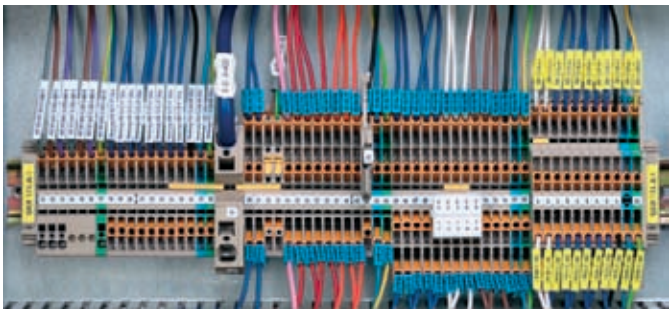

Serie P

Debido a la gran diversidad de empleos posibles, con las consiguientes influencias medioambientales sobre el producto, como humedad, radiación, gases o temperatura, Weidmüller no se hace responsable de la aptitud del producto para todas las aplicaciones del cliente. Por lo tanto, el cliente deberá realizar pruebas de idoneidad para usos específicos, para lo cual y, si lo desea, puede contar con la ayuda y el asesoramiento de Weidmüller.

Debido a que el sistema de certificación es diferente, advertimos que Weidmüller no puede asumir garantía alguna para los productos marcados si los componentes de Weidmüller (marcadores, fundas protectoras transparentes, etiquetas, sistemas de impresión de tinta / tóner / cinta de impresora) se combinan con los de otros fabricantes, a no ser que Weidmüller conceda una homologación expresa para los fines individuales.

Descripción	Ancho borne	DEK	WS	ZS	SchT 7	SchT 9/4	SchT 14/6	WTS 3/4	WGB 5 / WAD 5	WGB 8/ WAD 8	WAD 12	WAD 27	ZGB 15 / ZGB 30	BZT 1	BZT 2	EM 8/30
AKE 2,5/AKZ 2,5...	**5**	5	-	-	-	-	-	-	-	-	-	-	-	-	-	-
AKZ 1,5...	**5**	5	-	-	-	-	-	-	-	-	-	-	-	-	-	-
AKZ 4.../AKB 4...	**6**	6	8/5	-	-	x	-	-	-	-	-	-	-	-	-	-
BZT ZVL 1,5	**5,08**	5	12/5	-	-	-	-	-	-	-	-	-	-	-	-	-
DLA 2,5...	**6**	6	8/5	-	x	x	x	-	-	-	-	-	-	-	-	-
DLD 2,5...	**6**	6	8/5	-	x	x	x	-	-	-	-	-	-	-	-	-
DLI 2,5	**6**	6	8/5	-	x	x	x	-	-	-	-	-	-	-	-	-
EW 15	**9,5**	5	12/5	-	x	x	-	x	-	-	-	-	-	-	-	-
EW 15/2	**8**	5	-	-	-	-	-	-	-	-	-	-	-	-	-	-
EW 35	**8,5**	5	8/5	-	-	-	-	x	-	-	-	-	-	-	-	-
EWK	**8,5**	5	8/5	-	-	-	-	-	-	-	-	-	-	-	-	-
EWK 1	**8,5**	5	8/5	-	-	-	-	x	-	-	-	-	-	-	-	-
EWK 2	**8,5**	5	8/5	-	-	-	-	-	-	-	-	-	-	-	-	-
IAK 1,5N 3L	**5**	5	10/5[2]	10/5	-	-	-	-	-	-	-	-	x	-	-	-
IDK 1,5N	**5**	5	10/5[2]	10/5	-	x[3]	-	-	-	-	-	-	-	-	-	-
IDK 1,5N/V	**5**	5	10/5[2]	10/5	-	-	-	-	-	-	-	-	x	-	-	-
IDU 1,5 N ...	**5**	5	10/5[2]	10/5	-	-	-	-	-	-	-	-	x	-	-	-
IDU 2.5N...	**6**	6	10/6[1]	12/6	-	-	-	-	-	-	-	-	-	-	-	-
IEK 1,5N...	**5**	5	10/5[2]	10/5	-	-	-	-	-	-	-	-	x	-	-	-
IIK 1,5N...	**5**	5	10/5[2]	10/5	-	-	-	-	-	-	-	-	x	-	-	-
IPE 1,5N...	**5**	5	10/5[2]	10/5	-	-	-	-	-	-	-	-	x	-	-	-
IPE 2.5N...	**6**	6	10/6[1]	12/6	-	-	-	-	-	-	-	-	-	-	-	-
ITR 1,5N...	**5**	5	10/5[2]	10/5	-	-	-	-	-	-	-	-	x	-	-	-
ITR 2.5N...	**6**	6	10/6[1]	12/6	-	-	-	-	-	-	-	-	-	-	-	-
PTR 2.5/...	**5**	5	10/5	10/5	-	-	-	-	-	-	-	-	-	-	-	-
MAK 2,5/VLI 1,5...	**6**	6	8/5	-	x	x	x	-	-	-	-	-	x	-	-	-
WDK 1,5/R 3,5...	**3,5**	3,5	-	-	-	-	-	-	-	-	-	-	-	-	-	-
WDK 2,5 ...	**5**	5	8/5	-	-	x	-	-	-	-	-	-	x	-	-	-
WDK 2,5 800V	**6**	6	8/5	-	-	x	-	-	-	-	-	-	x	-	-	-
WDK 2,5/BLA R5.08	**5,08**	5	8/5	-	-	-	-	x	-	-	-	-	-	-	-	-
WDK 2,5/BLZ R5.08	**5,08**	5	8/5	-	-	-	-	x	-	-	-	-	-	-	-	-
WDK 2.5N...	**5**	5	8/5	-	-	-	-	-	-	-	-	-	-	-	-	-
WDK 4N...	**5**	5	8/5	-	-	-	-	-	-	-	-	-	-	-	-	-
WDL 2,5/...	**6**	6	8/5	-	-	-	-	x	-	-	-	-	x	-	-	-
WDT 1,5	**6,5**	6,5	8/5	-	-	-	-	-	-	-	-	-	-	-	-	-
WDTR 2,5...	**6,2**	6	8/5	-	-	x	-	-	-	-	-	-	-	-	-	-
WDU (WPE) 120/150	**32**	5	10/5	-	-	-	-	x	-	-	-	x	-	-	-	-
WDU (WPE) 35 N	**16**	5	12/5	-	x	x	x	x	-	-	-	-	x	-	-	-
WDU (WPE) 70/95	**27**	5	12/5	-	-	-	-	x	-	-	-	x	-	-	-	-
WDU (WPE) 70N	**20,5**	5	12/5	-	x	x	x	x	-	-	-	-	x	-	-	-
WDU 1,5 LD/BLA	**5,08**	5	12/5	-	x	x	x	x	-	-	-	-	x	-	-	-
WDU 1,5/BLA	**5,08**	5	12/5	-	x	x	x	x	-	-	-	-	x	-	-	-
WDU 1,5/BLZ R7,62	**7,62**	5	-	-	-	-	-	-	-	-	-	-	x	-	-	-
WDU 1,5/BLZ/5,08	**5,08**	5	12/5	-	x	x	x	x	-	-	-	-	x	-	-	-
WDU 1,5/BLZ/LD/5,08	**5,08**	5	12/5	-	x	x	x	x	-	-	-	-	x	-	-	-
WDU 1,5/R 3,5...	**3,5**	3,5	-	-	-	-	-	-	-	-	-	-	-	-	-	-
WDU 1,5/R/BLA	**5,08**	5	12/5	-	x	x	x	x	-	-	-	-	x	-	-	-
WDU 1,5/ZZ	**5**	5	12/5	-	x	x	x	x	-	-	-	-	x	-	-	-
WDU 10 SL	**10**	5	12/5	-	x	x	x	x	x	x	-	-	x	-	-	-
WDU 10...	**10**	5	12/5	-	x	x	x	x	x	x	-	-	x	-	-	-
WDU 16 (/ZA)	**12**	5	12/5	-	x	x	x	x	-	-	x	-	x	-	-	-
WDU 16 N	**12**	5	12/5	-	x	x	x	x	-	-	-	-	x	-	-	-
WDU 2,5 F	**5**	5	12/5	-	-	-	-	x	-	-	-	-	-	-	-	-
WDU 2,5 FF	**5**	5	12/5	-	x	-	-	x	-	-	-	-	-	-	-	-
WDU 2,5 N (WDU 1,5)	**5**	5	12/5	-	x	x	x	x	-	-	-	-	x	-	-	-
WDU 2,5 TC...	**5**	5	12/5	-	x	x	-	x	-	-	-	-	x	-	-	-
WDU 2,5...	**5**	5	12/5	-	x	x	x	x	x	-	-	-	x	-	-	-
WDU 2,5/1,5/ZZ	**5**	5	12/5	-	x	x	x	x	-	-	-	-	x	-	-	-
WDU 2,5/BLZ R7,62	**7,62**	5	-	-	-	-	-	-	-	-	-	-	x	-	-	-
WDU 240...	**36**	5	12/5	-	-	-	-	-	-	-	-	-	-	-	-	-
WDU 35	**16**	5	12/5	-	x	x	x	x	-	-	x	-	x	-	-	-
WDU 4 ...	**6**	6	12/6	-	x	x	x	x	x	-	-	-	x	-	-	-
WDU 4N ...	**6**	6	12/6	-	x	x	x	x	-	-	-	-	x	-	-	-
WDU 50N	**18,5**	5	12/5	-	-	-	-	-	-	-	-	-	-	-	-	-
WDU 6 ...	**8**	8	12/8	-	x	x	x	x	x	x	-	-	x	-	-	-
WDU 95N	**27**	8	15/5	-	-	-	-	-	-	-	-	-	-	-	-	-
WDUL 4	**6**	6	12/6	-	x	x	x	x	x	-	-	-	x	-	-	-
WEW 32/1	**12,2**	5	12/5	-	x	x	x	x	-	-	-	x	x	-	-	-
WEW 35/1	**12,2**	5	12/5	-	x	x	x	x	-	-	-	x	x	-	-	-
WEW 35/2	**8**	8	12/5	-	x	x	x	x	-	-	x	-	-	-	-	x
WF 10...	**35,6**	6	15/5	-	-	-	-	-	-	-	-	-	-	-	-	-
WF 12...	**35,6**	6	15/5	-	-	-	-	-	-	-	-	-	-	-	-	-
WF 5...	**13**	6	15/5	-	-	-	-	-	-	-	-	-	-	-	-	-
WF 6...	**19,6**	6	15/5	-	-	-	-	-	-	-	-	-	-	-	-	-
WF 8...	**24,6**	6	15/5	-	-	-	-	-	-	-	-	-	-	-	-	-
WFF 120...	**42**	5	12/6,5	-	-	-	-	-	-	-	-	-	-	-	-	-
WFF 185...	**55**	5	12/6,5	-	-	-	-	-	-	-	-	-	-	-	-	-
WFF 300...	**55**	5	12/6,5	-	-	-	-	-	-	-	-	-	-	-	-	-
WFF 35...	**27**	5	12/5	-	-	-	-	-	-	-	-	-	-	-	-	-
WFF 70...	**32**	5	12/6,5	-	-	-	-	-	-	-	-	-	-	-	-	-
WGK	**8-25**	5,6,8	10/5	10/5	-	-	-	-	-	-	-	-	-	-	-	-
WMA 4...	**6**	6	12/6	-	x	x	x	x	x	-	-	-	x	-	-	-
WNT 10	**10**	5	12/5	-	x	x	x	x	-	-	-	-	x	-	-	-
WNT 16 N	**12**	5	12/5	-	x	x	x	x	-	-	-	-	x	-	-	-
WNT 2,5	**5**	5	12/5	-	x	x	x	x	-	-	-	-	x	-	-	-

[1] = WS 10/6 centrado; [2] = WS 10/5 centrado; [3] = SnapMark

Tabla de selección de señalizadores para bornes

Descripción	Ancho borne	DEK	WS	ZS	SchT 7	SchT 9/4	SchT 14/6	WTS 3/4	WGB 5 / WAD 5	WGB 8/ WAD 8	WAD 12	WAD 27	ZGB 15 / ZGB 30	BZT 1	BZT 2	EM 8/30
WNT 35 N	**16**	5	12/5	-	x	x	x	x	-	-	-	-	x	-	-	-
WNT 4	**6**	6	12/6	-	x	x	x	x	-	-	-	-	x	-	-	-
WNT 6	**8**	8	12/5	-	x	x	x	x	-	-	-	-	x	-	-	-
WNT 70 N	**20,5**	5	12/5	-	x	x	x	x	-	-	-	-	x	-	-	-
WPE 1,5/R3,5	**3,5**	3,5	12/3,5	-	-	-	-	-	-	-	-	-	-	-	-	-
WPE 1,5/ZZ	**5**	5	12/5	-	x	x	x	x	-	-	-	-	x	-	-	-
WPE 10...	**10**	5	12/5	-	x	x	x	x	-	-	-	-	x	-	-	-
WPE 120	**32**	8	12/6,5	-	-	-	-	-	-	-	-	-	-	-	-	-
WPE 16	**12**	5	12/5	-	x	x	x	x	-	-	-	-	x	-	-	-
WPE 16 N	**12**	5	12/5	-	x	x	x	x	-	-	-	-	x	-	-	-
WPE 2,5 N (WPE 1,5)	**5**	5	12/5	-	x	x	x	x	-	-	-	-	x	-	-	-
WPE 2,5...	**5**	5	12/5	-	x	x	x	x	-	-	-	-	x	-	-	-
WPE 2,5/1,5/ZR	**5**	5	12/5	-	-	-	-	-	-	-	-	-	-	-	-	-
WPE 35...	**16**	5	12/5	-	x	x	x	x	-	-	-	-	x	-	-	-
WPE 4	**6**	6	12/6	-	x	x	x	x	-	-	-	-	x	-	-	-
WPE 4N	**6**	6	12/6	-	-	-	-	-	-	-	-	-	-	-	-	-
WPE 50N	**18,5**	8	12/6,5	-	-	-	-	-	-	-	-	-	-	-	-	-
WPE 6	**8**	8	12/5	-	x	x	x	x	-	-	-	-	x	-	-	-
WPE 95N/120N	**27**	8	15/5	-	-	-	-	-	-	-	-	-	-	-	-	-
WPO 4	**6**	6	10/6	-	-	-	-	-	-	-	-	-	x	-	-	-
WSI 6...	**8**	8	12/5	-	-	-	-	x	-	-	-	-	x	-	-	-
WSI 6/2...	**12**	8	12/6,5	-	-	-	-	-	-	-	-	-	-	-	-	-
WTD 6/1	**8**	8	12/5	-	-	-	-	x	-	-	-	-	x	-	-	-
WTL 4 ...	**6**	6	12/6	-	-	-	-	-	-	-	-	-	-	-	-	-
WTL 6/1...	**8**	8	12/8	-	-	-	-	x	-	-	-	-	x	-	-	-
WTL 6/2	**8**	8	12/8	-	-	-	-	x	-	-	-	-	x	-	-	-
WTL 6/3...	**8**	8	12/8	-	-	-	-	x	-	-	-	-	x	-	-	-
WTQ 6/1	**8**	8	12/8	-	-	-	-	x	-	-	-	-	x	-	-	-
WTR 2,5 ...	**5**	5	12/5	-	-	-	-	x	-	-	-	-	x	-	-	-
WTR 4...	**6**	6	12/6	-	-	-	-	-	-	-	-	-	-	-	-	-
ZAP/TW ZIA 1,5/...	**3,8**	3,5	-	-	-	-	-	-	-	-	-	-	-	-	-	-
ZDK 1,5...	**3,5**	3,5	12/3,5	-	-	-	-	-	-	-	-	-	-	-	-	-
ZDK 2,5...	**5**	5	12/5	15/5	-	-	-	x	-	-	-	-	x	-	-	-
ZDK 2,5-2...	**5**	5	10/5	10/5	-	-	-	-	-	-	-	-	-	-	-	-
ZDK 2.5/3AN	**5**	5	10/5	10/5	-	-	-	-	-	-	-	-	-	-	-	-
ZDK 4/S/...	**6**	6	-	12/6	-	-	-	x	-	-	-	-	x	-	-	-
ZDK 6/S/...	**8**	8	-	-	-	-	-	x	-	-	-	-	x	-	-	-
ZDKPE 2,5	**5**	5	10/5	10/5	-	-	-	-	-	-	-	-	-	-	-	-
ZDL 2,5/...	**5**	5	-	10/5	-	-	-	-	-	-	-	-	x	-	-	-
ZDLD 2,5-2...	**5**	5	-	10/5	-	-	-	-	-	-	-	-	x	-	-	-
ZDT 2.5 ...	**5**	5	10/5	10/5	-	-	-	-	-	-	-	-	-	-	-	-
ZDTPE 2.5...	**5**	5	10/5	10/5	-	-	-	-	-	-	-	-	-	-	-	-
ZDTR 2,5	**5**	5	12/5	15/5	-	-	-	x	-	-	-	-	x	-	-	-
ZDU (ZPE) 10	**10**	5	12/5	15/5	-	x	-	-	-	-	-	-	x	x	x	-
ZDU (ZPE) 10/S...	**10**	5	10/5	15/5	-	x	-	-	-	-	-	-	x	x	x	-
ZDU (ZPE) 16...	**12**	5	12/5	15/5	-	x	-	x	-	-	-	-	x	x	x	-
ZDU (ZPE) 16/S...	**12**	5	10/5	15/5	-	x	-	-	-	-	-	-	x	x	x	-
ZDU (ZPE) 2.5N	**5**	5	10/5	10/5	-	-	-	-	-	-	-	-	-	-	-	-
ZDU (ZPE) 2,5 ...	**5**	5	12/5	15/5	-	-	-	x	-	-	-	-	x	x	x	-
ZDU (ZPE) 2,5-2/...	**5**	5	12/5	15/5	-	-	-	x	-	-	-	-	x	-	-	-
ZDU (ZPE) 35...	**16**	5	12/5	15/5	-	-	-	x	-	-	-	-	x	x	x	-
ZDU (ZPE) 4...	**6**	6	12/6	12/6	-	-	-	x	-	-	-	-	x	x	x	-
ZDU (ZPE) 4-2...	**6**	6	12/6	12/6	-	-	-	-	-	-	-	-	-	-	-	-
ZDU (ZPE) 6...	**8**	8	12/8	15/5	-	-	-	x	-	-	-	-	x	x	x	-
ZDU (ZPE) 6-2...	**8**	8	12/8	12/6	-	-	-	-	-	-	-	-	-	-	-	-
ZDU 1.5...	**3,5**	3,5	12/3,5	-	-	-	-	-	-	-	-	-	-	x	x	-
ZDUA (ZPEA) 2,5-2	**5**	5	8/5	15/5	-	-	-	x	-	-	-	-	x	-	-	-
ZDUA 2,5-2N	**5**	5	10/5	10/5	-	-	-	-	-	-	-	-	-	-	-	-
ZDUB (ZPEB) 2,5-2/...	**5**	5	8/5	15/5	-	-	-	-	-	-	-	-	x	-	-	-
ZEI 16	**16**	5	12/5	15/5	-	-	-	x	-	-	-	-	x	-	-	-
ZEI 6	**10**	8	12/6	12/6	-	-	-	x	-	-	-	-	x	x	x	-
ZEW 35/2	**8**	8	-	-	-	-	-	-	-	-	-	-	-	-	-	x
ZIA 1,5 ...	**5,08**	5	8/5	15/5	-	-	-	x	-	-	-	-	x	-	-	-
ZMAK 2,5	**5**	5	10/5	15/5	-	-	-	-	-	-	-	-	x	-	-	-
ZNT 10/S	**10**	5	-	-	-	-	-	-	-	-	-	-	-	-	-	-
ZNT 16/S	**12**	5	-	-	-	-	-	-	-	-	-	-	-	-	-	-
ZNT 2,5/S	**5**	5	10/5	10/5	-	-	-	-	-	-	-	-	-	-	-	-
ZNT 4/S	**6**	6	10/6	12/6	-	-	-	-	-	-	-	-	-	-	-	-
ZNT 6/S	**8**	8	10/6	12/6	-	-	-	-	-	-	-	-	-	-	-	-
ZP 2,5...	**5**	5	10/5	10/5	-	-	-	-	-	-	-	-	-	-	-	-
ZPE 16-2/1 AN	**12**	8	12/6	12/6	-	-	-	-	-	-	-	-	-	-	-	-
ZPV 1,5	**5,08**	5	12/5	15/5	-	x	x	x	-	-	-	-	x	-	-	-
ZRV 1,5...	**5**	5	8/5	10/5	-	x	x	x	-	-	-	-	x	-	-	-
ZSI 2,5...	**8**	8	12/5	15/5	-	-	-	x	-	-	-	-	x	-	-	-
ZSI 2,5/2...	**12**	5	12/5	15/5	-	-	-	x	-	-	-	-	x	-	-	-
ZSI 6-2/FC	**8**	6	12/6	12/6	-	-	-	-	-	-	-	-	-	-	-	-
ZT 2,5 ...	**5**	5	10/5	10/5	-	-	-	-	-	-	-	-	-	-	-	-
ZTD 6	**8**	8	12/6,5	-	-	-	-	-	-	-	-	-	-	-	-	-
ZTL 6	**8**	8	12/6,5	-	-	-	-	-	-	-	-	-	-	-	-	-
ZTPE 2,5 ...	**5**	5	10/5	10/5	-	-	-	-	-	-	-	-	-	-	-	-
ZTR 2,5...	**5**	5	12/5	15/5	-	-	-	x	-	-	-	-	x	-	-	-
ZTR 2,5-2...	**5**	5	14/5	10/5	-	-	-	-	-	-	-	-	-	-	-	-
PDL 4...	**5**	5	12/5	-	-	-	-	-	-	-	-	-	-	-	-	-
PDU 2.5/4...	**5**	5	12/5	-	-	-	-	-	-	-	-	-	-	-	-	-
PDU 6/10...	**8**	8	10/8	-	-	-	-	-	-	-	-	-	-	-	-	-

Descripción	Ancho borne	DEK	WS	ZS	SchT 7	SchT 9/4	SchT 14/6	WTS 3/4	WGB 5 / WAD 5	WGB 8/ WAD 8	WAD 12	WAD 27	ZGB 15 / ZGB 30	BZT 1	BZT 2	EM 8/30
PDU 16	**12**	-	10/12	-	-	-	-	-	-	-	-	-	-	-	-	-
PDK 2.5/4	**5**	5	12/5	-	-	-	-	-	-	-	-	-	-	-	-	-
PPE 2.5/4	**5**	5	12/5	-	-	-	-	-	-	-	-	-	-	-	-	-
PPE 6/10	**8**	8	10/8	-	-	-	-	-	-	-	-	-	-	-	-	-
PPE 16	**12**	-	10/12	-	-	-	-	-	-	-	-	-	-	-	-	-
PNT 2.5/4	**5**	5	12/5	-	-	-	-	-	-	-	-	-	-	-	-	-
PNT 6/10	**8**	8	10/8	-	-	-	-	-	-	-	-	-	-	-	-	-
PNT 16	**12**	-	10/12	-	-	-	-	-	-	-	-	-	-	-	-	-
PEI 16	**12**	-	10/12	-	-	-	-	-	-	-	-	-	-	-	-	-
AST 1-4/35	**6,2**	6	-	-	-	-	-	-	-	-	-	-	-	-	-	-
AST 5/35	**6,5**	6			-	-	-	-	-	-	-	-	-	-	-	-
DK 4…	**6**	6	-	-	-	-	-	-	-	-	-	-	-	-	-	-
DKT 4…	**6**	6	-	-	-	-	-	-	-	-	-	-	-	-	-	-
EK 10	**10**	5	-	-	-	-	-	-	-	-	-	-	-	-	-	-
EK 16	**12**	5	-	-	-	-	-	-	-	-	-	-	-	-	-	-
EK 2.5…	**6**	6	-	-	-	-	-	-	-	-	-	-	-	-	-	-
EK 35…	**16**	5	-	-	-	-	-	-	-	-	-	-	-	-	-	-
EK 4…	**6,5**	6,5	-	-	-	-	-	-	-	-	-	-	-	-	-	-
EK 6/35	**8**	8	-	-	-	-	-	-	-	-	-	-	-	-	-	-
KDKS 1…	**8**	8	-	-	-	-	-	-	-	-	-	-	-	-	-	-
KSKM…	**13**	5	-	-	-	-	-	-	-	-	-	-	-	-	-	-
KST…	**24-34**	5	-	-	-	-	-	-	-	-	-	-	-	-	-	-
NT…	**6-12**	6	-	-	-	-	-	-	-	-	-	-	-	-	-	-
RSF 1-3…	**8**	5	-	-	-	-	-	-	-	-	-	-	-	-	-	-
SAK 10…	**10**	5	-	-	-	-	-	-	-	-	-	-	-	-	-	-
SAK 16…	**12**	5	-	-	-	-	-	-	-	-	-	-	-	-	-	-
SAK 2.5	**6,1**	6	-	-	x	-	-	-	-	-	-	-	-	-	-	-
SAK 2.5/35	**5**	5	-	-	x	-	-	-	-	-	-	-	-	-	-	-
SAK 35…	**18**	5	-	-	x	-	-	-	-	-	-	-	-	-	-	-
SAK 4…	**6,5**	6,5	-	-	x	-	-	-	-	-	-	-	-	-	-	-
SAK 6…	**8**	8	-	-	x	-	-	-	-	-	-	-	-	-	-	-
SAK 95/35	**28**	5	-	-	x	-	-	-	-	-	-	-	-	-	-	-
SAKC 10/35	**12**	6,5	-	-	x	-	-	-	-	-	-	-	-	-	-	-
SAKC 4/35	**6,5**	6,5	-	-	x	-	-	-	-	-	-	-	-	-	-	-
SAKG…	**32-54**	5	-	-	x	-	-	-	-	-	-	-	-	-	-	-
SAKR…	**6,5**	6,5	-	-	x	-	-	-	-	-	-	-	-	-	-	-
SAKS….	**13-28**	5	-	-	x	-	-	-	-	-	-	-	-	-	-	-
SAKT…	**8**	6,5	-	-	x	-	-	-	-	-	-	-	-	-	-	-
SAKD 2,5N	**5**	5	-	-	x	-	-	-	-	-	-	-	-	-	-	-
SAKA 10	**12**	5	-	-	x	-	-	-	-	-	-	-	-	-	-	-
SAKB 10	**10**	5	-	-	x	-	-	-	-	-	-	-	-	-	-	-
ASK 1	**8**	8	-	-	x	-	-	-	-	-	-	-	-	-	-	-
SAKK 4..	**8**	6,5	-	-	x	-	-	-	-	-	-	-	-	-	-	-
SAKK 10..	**11,5**	5	-	-	x	-	-	-	-	-	-	-	-	-	-	-
SAKH 4-10	**6,5-14**	5	-	-	x	-	-	-	-	-	-	-	-	-	-	-
SAKH 35	**18**	6,5	-	-	-	-	-	-	-	-	-	-	-	-	-	-
KMVF…	**6**	5	-	-	-	-	-	-	-	-	-	-	-	-	-	-
AKZ 1.5-2.5	**5,1**	5	-	-	-	-	-	-	-	-	-	-	-	-	-	-
AKZ 4	**6,1**	6	-	-	-	-	-	-	-	-	-	-	-	-	-	-
AKE 2.5	**5,1**	5	-	-	-	-	-	-	-	-	-	-	-	-	-	-
AKE 4	**7**	6,5	-	-	-	-	-	-	-	-	-	-	-	-	-	-
ADK 1	**6**	6	-	-	-	-	-	-	-	-	-	-	-	-	-	-
AL 1	**6,5**	6,5	-	-	-	-	-	-	-	-	-	-	-	-	-	-
AKA 4	**6**	6	-	-	-	-	-	-	-	-	-	-	-	-	-	-

Impresión con tarjeta DEK

El señalizador Dekafix es el señalizador universal para bornes, conectores y módulos electrónicos de la gama de productos Weidmüller. Con Dekafix tiene acceso a un gran surtido con impresiones estándar. El sistema está especialmente indicado para series cortas de números y también se encuentra disponible como impresión especial.

- Montaje de tiras para anclaje rápido
- Amplia gama de señalizadores impresos listos para usar
- Impresión de gran calidad con Laser MC
- Disponible en 4 anchuras
- Impresión personalizada

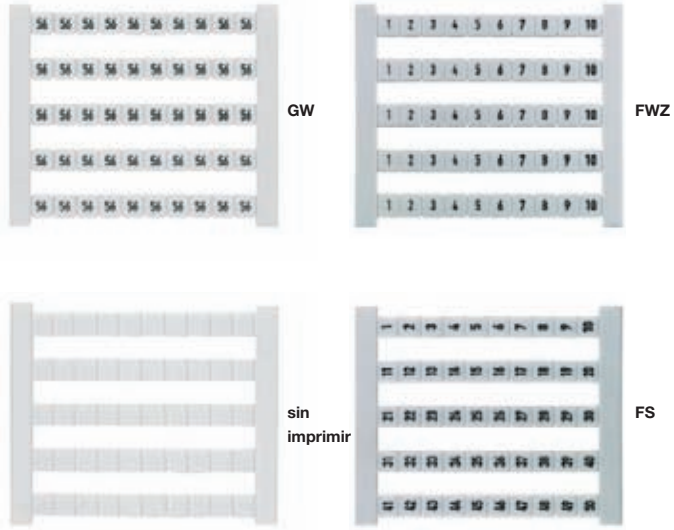

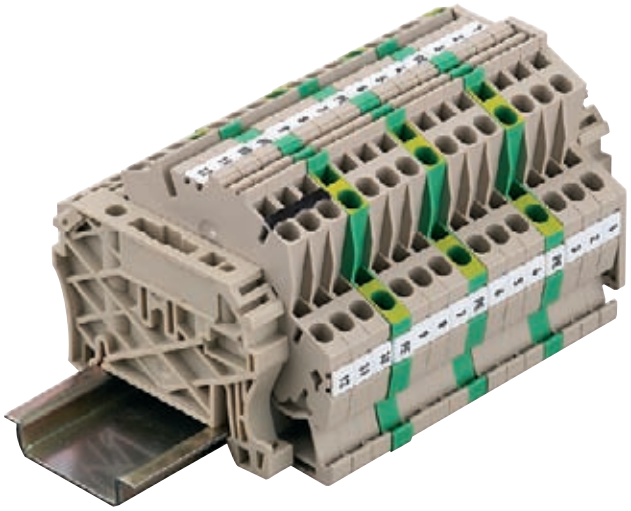

Datos técnicos

Material	Poliamida 66, exento de halógenos
Índice de inflamabilidad UL 94	V2
Gama de temperaturas:	de –40 °C hasta +100 °C
Impresión	en negro

Indicaciones de pedido

Colores	Los colores pertenecientes al código de colores internacional que no se encuentran en el surtido, se pueden facilitar bajo pedido.		
	● marrón	● rojo	● naranja
	● amarillo	● verde	● azul
	● violeta	● gris	○ blanco
U.E.	500 unidades		
Paso	DEK 5 = 5 mm : DEK 6 = 6 mm : DEK 6,5 = 6,5 mm : DEK 8 = 8 mm		
Variante de impresión	FZ =	correlativo, horizontal	p.ej. DEK 5 FW 1-50
	FS =	correlativo, vertical	p.ej. DEK 5 FS 51-100
	FWZ =	correlativo, horizontal por filas	p.ej. DEK 5 FWZ 1-10
	FSZ =	correlativo, vertical por filas	p.ej. DEK 5 FSZ 21-30
	GW =	idéntico, horizontal	p.ej. DEK 5 GW A
	GS =	idéntico, vertical	p.ej. DEK 5 GS B
Cantidad de caracteres	**horizontales**		**verticales**
Dek 5	máx. de 3 caracteres		máx. de 3 caracteres
Dek 6	máx. de 3 caracteres		máx. de 3 caracteres
Dek 6,5	máx. de 4 caracteres		máx. de 3 caracteres
Dek 8	máx. de 5 caracteres		máx. de 3 caracteres
Datos impresión especial: Datos de color e impresión.			

Variantes de DEK

Tipo/Impresión	Código
DEK 5 BL NEUTRAL	0473391693
DEK 5 BR NEUTRAL	0473391692
DEK 5 FS 1-50	0473560001
DEK 5 FS 101-150	0473560101
DEK 5 FS 151-200	0473560151
DEK 5 FS 201-250	0473560201
DEK 5 FS 251-300	0473560251
DEK 5 FS 301-350	0473560301
DEK 5 FS 351-400	0473560351
DEK 5 FS 401-450	0473560401
DEK 5 FS 451-500	0473560451
DEK 5 FS 501-550	0473560501
DEK 5 FS 51-100	0473560051
DEK 5 FS 551-600	0473560551
DEK 5 FS 601-650	0473560601
DEK 5 FS 651-700	0473560651
DEK 5 FS 701-750	0473560701
DEK 5 FS 751-800	0473560751
DEK 5 FS 801-850	0473560801
DEK 5 FS 851-900	0473560851
DEK 5 FS 901-950	0473560901
DEK 5 FS 951-999	0473560951
DEK 5 FSZ 1-10	0460660001
DEK 5 FSZ 11-20	0460660011
DEK 5 FSZ 18,20,...32	0582360018
DEK 5 FSZ 2,4,6...16	0582360002
DEK 5 FSZ 21-30	0460660021
DEK 5 FSZ 31-40	0460660031
DEK 5 FSZ 41-50	0460660041
DEK 5 FSZ 51-60	0460660051
DEK 5 FSZ 61-70	0460660061
DEK 5 FSZ 71-80	0460660071
DEK 5 FSZ 81-90	0460660081
DEK 5 FSZ 91-100	0460660091
DEK 5 FW 1,3,5,...99	1358460000
DEK 5 FW 1-50	0473460001
DEK 5 FW 10-500	0132660010
DEK 5 FW 101-150	0473460101
DEK 5 FW 151-200	0473460151
DEK 5 FW 2,4,...100	1358560000
DEK 5 FW 201-250	0473460201
DEK 5 FW 251-300	0473460251
DEK 5 FW 301-350	0473460301
DEK 5 FW 351-400	0473460351
DEK 5 FW 401-450	0473460401
DEK 5 FW 451-500	0473460451
DEK 5 FW 501-550	0473460501
DEK 5 FW 51-100	0473460051
DEK 5 FW 551-600	0473460551
DEK 5 FW 601-650	0473460601
DEK 5 FW 651-700	0473460651
DEK 5 FW 701-750	0473460701
DEK 5 FW 751-800	0473460751
DEK 5 FW 801-850	0473460801
DEK 5 FW 851-900	0473460851
DEK 5 FW 901-950	0473460901
DEK 5 FW 951-999	0473460951
DEK 5 FW U1-PE1	0133161114
DEK 5 FW U2-PE2	0133161115
DEK 5 FW U3-PE3	0133161116
DEK 5 FW U4-PE4	0133161117
DEK 5 FW U5-PE5	0133161118
DEK 5 FW U6-PE6	0133161119
DEK 5 FW U7-PE7	0133161120
DEK 5 FW U8-PE8	0133161121
DEK 5 FW U9-PE9	0133161122
DEK 5 FW X1-Z1	0133261150
DEK 5 FW X10-Z10	0133261159
DEK 5 FW X2-Z2	0133261151
DEK 5 FW X3-Z3	0133261152
DEK 5 FW X4-Z4	0133261153
DEK 5 FW X5-Z5	0133261154

Tipo/Impresión	Código
DEK 5 FW X6-Z6	0133261155
DEK 5 FW X7-Z7	0133261156
DEK 5 FW X8-Z8	0133261157
DEK 5 FW X9-Z9	0133261158
DEK 5 FWZ 1-10	0523060001
DEK 5 FWZ 1-19	0235860000
DEK 5 FWZ 1-9	1572000000
DEK 5 FWZ 11-20	0523060011
DEK 5 FWZ 2-20	0236160000
DEK 5 FWZ 21-30	0523060021
DEK 5 FWZ 21-39	0235960000
DEK 5 FWZ 22-40	0236260000
DEK 5 FWZ 31-40	0523060031
DEK 5 FWZ 41-50	0523060041
DEK 5 FWZ 41-59	0236060000
DEK 5 FWZ 42-60	0236360000
DEK 5 FWZ 51-60	0523060051
DEK 5 FWZ 61-70	0523060061
DEK 5 FWZ 71-80	0523060071
DEK 5 FWZ 81-90	0523060081
DEK 5 FWZ 91-100	0523060091
DEK 5 FWZ L1-EIK	0354361203
DEK 5 FWZ L1-PE	0354361187
DEK 5 FWZ U,V,W,N,PE	0558360000
DEK 5 GE NEUTRAL	0473391687
DEK 5 GN NEUTRAL	0473391688
DEK 5 GR NEUTRAL	0473391691
DEK 5 GS A	0132961021
DEK 5 GS B	0132961022
DEK 5 GS C	0132961023
DEK 5 GS D	0132961024
DEK 5 GS E	0132961025
DEK 5 GS F	0132961026
DEK 5 GS G	0132961027
DEK 5 GS H	0132961028
DEK 5 GS I	0132961029
DEK 5 GS J	0132961030
DEK 5 GS K	0132961031
DEK 5 GS L	0132961032
DEK 5 GS M	0132961033
DEK 5 GS N	0132961034
DEK 5 GS O	0132961035
DEK 5 GS P	0132961036
DEK 5 GS PE	0157261187
DEK 5 GS Q	0132961037
DEK 5 GS R	0132961038
DEK 5 GS S	0132961039
DEK 5 GS T	0132961040
DEK 5 GS U	0132961041
DEK 5 GS V	0132961042
DEK 5 GS W	0132961043
DEK 5 GS X	0132961044
DEK 5 GS Y	0132961045
DEK 5 GS Z	0132961046
DEK 5 GS ⏚	0157261202
DEK 5 GS ⏚	0157261203
DEK 5 GW	0576260000
DEK 5 GW 1	0522660001
DEK 5 GW 2	0522660002
DEK 5 GW 3	0522660003
DEK 5 GW 4	0522660004
DEK 5 GW 5	0522660005
DEK 5 GW 6	0522660006
DEK 5 GW 7	0522660007
DEK 5 GW 8	0522660008
DEK 5 GW 9	0522660009
DEK 5 GW 10	0522660010
DEK 5 GW 11	0522660011
DEK 5 GW 12	0522660012
DEK 5 GW 13	0522660013
DEK 5 GW 14	0522660014
DEK 5 GW 15	0522660015

Tipo/Impresión	Código
DEK 5 GW 16	0522660016
DEK 5 GW 17	0522660017
DEK 5 GW 18	0522660018
DEK 5 GW 19	0522660019
DEK 5 GW 20	0522660020
DEK 5 GW 21	0522660021
DEK 5 GW 22	0522660022
DEK 5 GW 23	0522660023
DEK 5 GW 24	0522660024
DEK 5 GW 25	0522660025
DEK 5 GW 26	0522660026
DEK 5 GW 27	0522660027
DEK 5 GW 28	0522660028
DEK 5 GW 29	0522660029
DEK 5 GW 30	0522660030
DEK 5 GW 31	0522660031
DEK 5 GW 32	0522660032
DEK 5 GW 33	0522660033
DEK 5 GW 34	0522660034
DEK 5 GW 35	0522660035
DEK 5 GW 36	0522660036
DEK 5 GW 37	0522660037
DEK 5 GW 38	0522660038
DEK 5 GW 39	0522660039
DEK 5 GW 40	0522660040
DEK 5 GW 41	0522660041
DEK 5 GW 42	0522660042
DEK 5 GW 43	0522660043
DEK 5 GW 44	0522660044
DEK 5 GW 45	0522660045
DEK 5 GW 46	0522660046
DEK 5 GW 47	0522660047
DEK 5 GW 48	0522660048
DEK 5 GW 49	0522660049
DEK 5 GW 50	0522660050
DEK 5 GW 51	0522660051
DEK 5 GW 52	0522660052
DEK 5 GW 53	0522660053
DEK 5 GW 54	0522660054
DEK 5 GW 55	0522660055
DEK 5 GW 56	0522660056
DEK 5 GW 57	0522660057
DEK 5 GW 58	0522660058
DEK 5 GW 59	0522660059
DEK 5 GW 60	0522660060
DEK 5 GW 61	0522660061
DEK 5 GW 62	0522660062
DEK 5 GW 63	0522660063
DEK 5 GW 64	0522660064
DEK 5 GW 65	0522660065
DEK 5 GW 66	0522660066
DEK 5 GW 67	0522660067
DEK 5 GW 68	0522660068
DEK 5 GW 69	0522660069
DEK 5 GW 70	0522660070
DEK 5 GW 71	0522660071
DEK 5 GW 72	0522660072
DEK 5 GW 73	0522660073
DEK 5 GW 74	0522660074
DEK 5 GW 75	0522660075
DEK 5 GW 76	0522660076
DEK 5 GW 77	0522660077
DEK 5 GW 78	0522660078
DEK 5 GW 79	0522660079
DEK 5 GW 80	0522660080
DEK 5 GW 81	0522660081
DEK 5 GW 82	0522660082
DEK 5 GW 83	0522660083
DEK 5 GW 84	0522660084
DEK 5 GW 85	0522660085
DEK 5 GW 86	0522660086
DEK 5 GW 87	0522660087

Tipo/Impresión	Código
DEK 5 GW 88	0522660088
DEK 5 GW 89	0522660089
DEK 5 GW 90	0522660090
DEK 5 GW 91	0522660091
DEK 5 GW 92	0522660092
DEK 5 GW 93	0522660093
DEK 5 GW 94	0522660094
DEK 5 GW 95	0522660095
DEK 5 GW 96	0522660096
DEK 5 GW 97	0522660097
DEK 5 GW 98	0522660098
DEK 5 GW 99	0522660099
DEK 5 GW 100	0522660100
DEK 5 GW 101	0522660101
DEK 5 GW 102	0522660102
DEK 5 GW 103	0522660103
DEK 5 GW 104	0522660104
DEK 5 GW 105	0522660105
DEK 5 GW 106	0522660106
DEK 5 GW 107	0522660107
DEK 5 GW 108	0522660108
DEK 5 GW 109	0522660109
DEK 5 GW 110	0522660110
DEK 5 GW 111	0522660111
DEK 5 GW 112	0522660112
DEK 5 GW 113	0522660113
DEK 5 GW 114	0522660114
DEK 5 GW 115	0522660115
DEK 5 GW 116	0522660116
DEK 5 GW 117	0522660117
DEK 5 GW 118	0522660118
DEK 5 GW 119	0522660119
DEK 5 GW 120	0522660120
DEK 5 GW 121	0522660121
DEK 5 GW 122	0522660122
DEK 5 GW 123	0522660123
DEK 5 GW 124	0522660124
DEK 5 GW 125	0522660125
DEK 5 GW 126	0522660126
DEK 5 GW 127	0522660127
DEK 5 GW 128	0522660128
DEK 5 GW 129	0522660129
DEK 5 GW 130	0522660130
DEK 5 GW 131	0522660131
DEK 5 GW 132	0522660132
DEK 5 GW 133	0522660133
DEK 5 GW 134	0522660134
DEK 5 GW 135	0522660135
DEK 5 GW 136	0522660136
DEK 5 GW 137	0522660137
DEK 5 GW 138	0522660138
DEK 5 GW 139	0522660139
DEK 5 GW 140	0522660140
DEK 5 GW 141	0522660141
DEK 5 GW 142	0522660142
DEK 5 GW 143	0522660143
DEK 5 GW 144	0522660144
DEK 5 GW 145	0522660145
DEK 5 GW 146	0522660146
DEK 5 GW 147	0522660147
DEK 5 GW 148	0522660148
DEK 5 GW 149	0522660149
DEK 5 GW 150	0522660150
DEK 5 GW 151	0522660151
DEK 5 GW 152	0522660152
DEK 5 GW 153	0522660153
DEK 5 GW 154	0522660154
DEK 5 GW 155	0522660155
DEK 5 GW 156	0522660156
DEK 5 GW 157	0522660157
DEK 5 GW 158	0522660158
DEK 5 GW 159	0522660159

Señalizadores – Impresión Estándar DEK

Variantes de DEK

Tipo/Impresión	Código
DEK 5 GW 160	0522660160
DEK 5 GW 161	0522660161
DEK 5 GW 162	0522660162
DEK 5 GW 163	0522660163
DEK 5 GW 164	0522660164
DEK 5 GW 165	0522660165
DEK 5 GW 166	0522660166
DEK 5 GW 167	0522660167
DEK 5 GW 168	0522660168
DEK 5 GW 169	0522660169
DEK 5 GW 170	0522660170
DEK 5 GW 171	0522660171
DEK 5 GW 172	0522660172
DEK 5 GW 173	0522660173
DEK 5 GW 174	0522660174
DEK 5 GW 175	0522660175
DEK 5 GW 176	0522660176
DEK 5 GW 177	0522660177
DEK 5 GW 178	0522660178
DEK 5 GW 179	0522660179
DEK 5 GW 180	0522660180
DEK 5 GW 181	0522660181
DEK 5 GW 182	0522660182
DEK 5 GW 183	0522660183
DEK 5 GW 184	0522660184
DEK 5 GW 185	0522660185
DEK 5 GW 186	0522660186
DEK 5 GW 187	0522660187
DEK 5 GW 188	0522660188
DEK 5 GW 189	0522660189
DEK 5 GW 190	0522660190
DEK 5 GW 191	0522660191
DEK 5 GW 192	0522660192
DEK 5 GW 193	0522660193
DEK 5 GW 194	0522660194
DEK 5 GW 195	0522660195
DEK 5 GW 196	0522660196
DEK 5 GW 197	0522660197
DEK 5 GW 198	0522660198
DEK 5 GW 199	0522660199
DEK 5 GW 200	0522660200
DEK 5 GW A	0522761021
DEK 5 GW a	0522861047
DEK 5 GW B	0522761022
DEK 5 GW b	0522861048
DEK 5 GW BL/SW -	0576291741
DEK 5 GW C	0522761023
DEK 5 GW c	0522861049
DEK 5 GW D	0522761024
DEK 5 GW d	0522861050
DEK 5 GW E	0522761025
DEK 5 GW e	0522861051
DEK 5 GW F	0522761026
DEK 5 GW f	0522861052
DEK 5 GW G	0522761027
DEK 5 GW g	0522861053
DEK 5 GW H	0522761028
DEK 5 GW h	0522861054
DEK 5 GW I	0522761029
DEK 5 GW i	0522861055
DEK 5 GW J	0522761030
DEK 5 GW j	0522861056
DEK 5 GW K	0522761031
DEK 5 GW k	0522861057
DEK 5 GW L	0522761032
DEK 5 GW l	0522861058
DEK 5 GW L1	0522361075
DEK 5 GW L2	0522361076
DEK 5 GW L3	0522361077
DEK 5 GW M	0522761033
DEK 5 GW m	0522861059
DEK 5 GW MP	0537261235

Tipo/Impresión	Código
DEK 5 GW N	0522761034
DEK 5 GW n	0522861060
DEK 5 GW O	0522761035
DEK 5 GW o	0522861061
DEK 5 GW P	0522761036
DEK 5 GW p	0522861062
DEK 5 GW PE	0537261187
DEK 5 GW PEN	0537261188
DEK 5 GW Q	0522761037
DEK 5 GW q	0522861063
DEK 5 GW R	0522761038
DEK 5 GW r	0522861064
DEK 5 GW RT/SW +	0576291737
DEK 5 GW S	0522761039
DEK 5 GW s	0522861065
DEK 5 GW T	0522761040
DEK 5 GW t	0522861066
DEK 5 GW U	0522761041
DEK 5 GW u	0522861067
DEK 5 GW V	0522761042
DEK 5 GW v	0522861068
DEK 5 GW W	0522761043
DEK 5 GW w	0522861069
DEK 5 GW W-STROM	0576261215
DEK 5 GW X	0522761044
DEK 5 GW x	0522861070
DEK 5 GW Y	0522761045
DEK 5 GW y	0522861071
DEK 5 GW Z	0522761046
DEK 5 GW z	0522861072
DEK 5 GW +	0576261198
DEK 5 GW -	0576261199
DEK 5 GW ⏚	0576261202
DEK 5 GW ⏚	0576261203
DEK 5 NEUTRAL	0473360000
DEK 5 OR NEUTRAL	0473391690
DEK 5 RT NEUTRAL	0473391686
DEK 5 SW NEUTRAL	0473391694
DEK 5 VI NEUTRAL	0473391689
DEK 5/3,5 MC FS 1-10	1762320001
DEK 5/3,5 MC FS 101-110	1762320101
DEK 5/3,5 MC FS 11-20	1762320011
DEK 5/3,5 MC FS 111-120	1762320111
DEK 5/3,5 MC FS 121-130	1762320121
DEK 5/3,5 MC FS 131-140	1762320131
DEK 5/3,5 MC FS 141-150	1762320141
DEK 5/3,5 MC FS 21-30	1762320021
DEK 5/3,5 MC FS 31-40	1762320031
DEK 5/3,5 MC FS 41-50	1762320041
DEK 5/3,5 MC FS 51-60	1762320051
DEK 5/3,5 MC FS 61-70	1762320061
DEK 5/3,5 MC FS 71-80	1762320071
DEK 5/3,5 MC FS 81-90	1762320081
DEK 5/3,5 MC FS 91-100	1762320091
DEK 5/3,5 MC GW 0	1755281000
DEK 5/3,5 MC GW 1	1755280001
DEK 5/3,5 MC GW 2	1755280002
DEK 5/3,5 MC GW 3	1755280003
DEK 5/3,5 MC GW 4	1755280004
DEK 5/3,5 MC GW 5	1755280005
DEK 5/3,5 MC GW 6	1755280006
DEK 5/3,5 MC GW 7	1755280007
DEK 5/3,5 MC GW 8	1755280008
DEK 5/3,5 MC GW 9	1755280009
DEK 6 NEUTRAL	0468560000
DEK 6 BL NEUTRAL	0468591693
DEK 6 BR NEUTRAL	0468591692
DEK 6 FS 1-50	0468760001
DEK 6 FS 101-150	0468760101
DEK 6 FS 151-200	0468760151

Tipo/Impresión	Código
DEK 6 FS 201-250	0468760201
DEK 6 FS 251-300	0468760251
DEK 6 FS 301-350	0468760301
DEK 6 FS 351-400	0468760351
DEK 6 FS 401-450	0468760401
DEK 6 FS 451-500	0468760451
DEK 6 FS 501-550	0468760501
DEK 6 FS 51-100	0468760051
DEK 6 FS 551-600	0468760551
DEK 6 FS 601-650	0468760601
DEK 6 FS 651-700	0468760651
DEK 6 FS 701-750	0468760701
DEK 6 FS 751-800	0468760751
DEK 6 FS 801-850	0468760801
DEK 6 FS 851-900	0468760851
DEK 6 FS 901-950	0468760901
DEK 6 FS 951-999	0468760951
DEK 6 FSZ 1-10	0133360001
DEK 6 FSZ 11-20	0133360011
DEK 6 FSZ 21-30	0133360021
DEK 6 FSZ 31-40	0133360031
DEK 6 FSZ 41-50	0133360041
DEK 6 FSZ 51-60	0133360051
DEK 6 FSZ 61-70	0133360061
DEK 6 FSZ 71-80	0133360071
DEK 6 FSZ 81-90	0133360081
DEK 6 FSZ 91-100	0133360091
DEK 6 FW 1,3,5...99	1358660000
DEK 6 FW 1-5 (10X)	0688660000
DEK 6 FW 1-50	0468660001
DEK 6 FW 101-150	0468660101
DEK 6 FW 151-200	0468660151
DEK 6 FW 2,4,...100	1358760000
DEK 6 FW 201-250	0468660201
DEK 6 FW 251-300	0468660251
DEK 6 FW 301-350	0468660301
DEK 6 FW 351-400	0468660351
DEK 6 FW 401-450	0468660401
DEK 6 FW 451-500	0468660451
DEK 6 FW 501-550	0468660501
DEK 6 FW 51-100	0468660051
DEK 6 FW 551-600	0468660551
DEK 6 FW 601-650	0468660601
DEK 6 FW 651-700	0468660651
DEK 6 FW 701-750	0468660701
DEK 6 FW 751-800	0468660751
DEK 6 FW 801-850	0468660801
DEK 6 FW 851-900	0468660851
DEK 6 FW 901-950	0468660901
DEK 6 FW 951-999	0468660951
DEK 6 FW L,N,PE	0632560000
DEK 6 FWZ 1-10	0518960001
DEK 6 FWZ 101-110	0518960101
DEK 6 FWZ 11-20	0518960011
DEK 6 FWZ 111-120	0518960111
DEK 6 FWZ 121-130	0518960121
DEK 6 FWZ 131-140	0518960131
DEK 6 FWZ 141-150	0518960141
DEK 6 FWZ 151-160	0518960151
DEK 6 FWZ 161-170	0518960161
DEK 6 FWZ 171-180	0518960171
DEK 6 FWZ 181-190	0518960181
DEK 6 FWZ 191-200	0518960191
DEK 6 FWZ 201-210	0518960201
DEK 6 FWZ 21-30	0518960021
DEK 6 FWZ 31-40	0518960031
DEK 6 FWZ 41-50	0518960041
DEK 6 FWZ 51-60	0518960051
DEK 6 FWZ 61-70	0518960061
DEK 6 FWZ 71-80	0518960071
DEK 6 FWZ 81-90	0518960081
DEK 6 FWZ 91-100	0518960091

Tipo/Impresión	Código
DEK 6 FWZ L1-⏚	0631961203
DEK 6 FWZ L1-PE	0631961187
DEK 6 FWZ R,S,T,N, ⏚	0631860000
DEK 6 GE NEUTRAL	0468591687
DEK 6 GN NEUTRAL	0468591688
DEK 6 GR NEUTRAL	0468591691
DEK 6 GW 0	0526961000
DEK 6 GW 1	0526960001
DEK 6 GW 2	0526960002
DEK 6 GW 3	0526960003
DEK 6 GW 4	0526960004
DEK 6 GW 5	0526960005
DEK 6 GW 6	0526960006
DEK 6 GW 7	0526960007
DEK 6 GW 8	0526960008
DEK 6 GW 9	0526960009
DEK 6 GW 10	0526960010
DEK 6 GW 11	0526960011
DEK 6 GW 12	0526960012
DEK 6 GW 13	0526960013
DEK 6 GW 14	0526960014
DEK 6 GW 15	0526960015
DEK 6 GW 16	0526960016
DEK 6 GW 17	0526960017
DEK 6 GW 18	0526960018
DEK 6 GW 19	0526960019
DEK 6 GW 20	0526960020
DEK 6 GW 21	0526960021
DEK 6 GW 22	0526960022
DEK 6 GW 23	0526960023
DEK 6 GW 24	0526960024
DEK 6 GW 25	0526960025
DEK 6 GW 26	0526960026
DEK 6 GW 27	0526960027
DEK 6 GW 28	0526960028
DEK 6 GW 29	0526960029
DEK 6 GW 30	0526960030
DEK 6 GW 31	0526960031
DEK 6 GW 32	0526960032
DEK 6 GW 33	0526960033
DEK 6 GW 34	0526960034
DEK 6 GW 35	0526960035
DEK 6 GW 36	0526960036
DEK 6 GW 37	0526960037
DEK 6 GW 38	0526960038
DEK 6 GW 39	0526960039
DEK 6 GW 40	0526960040
DEK 6 GW 41	0526960041
DEK 6 GW 42	0526960042
DEK 6 GW 43	0526960043
DEK 6 GW 44	0526960044
DEK 6 GW 45	0526960045
DEK 6 GW 46	0526960046
DEK 6 GW 47	0526960047
DEK 6 GW 48	0526960048
DEK 6 GW 49	0526960049
DEK 6 GW 50	0526960050
DEK 6 GW 51	0526960051
DEK 6 GW 52	0526960052
DEK 6 GW 53	0526960053
DEK 6 GW 54	0526960054
DEK 6 GW 55	0526960055
DEK 6 GW 56	0526960056
DEK 6 GW 57	0526960057
DEK 6 GW 58	0526960058
DEK 6 GW 59	0526960059
DEK 6 GW 60	0526960060
DEK 6 GW 61	0526960061
DEK 6 GW 62	0526960062
DEK 6 GW 63	0526960063
DEK 6 GW 64	0526960064
DEK 6 GW 65	0526960065

Variantes de DEK

Tipo/Impresión	Código
DEK 6 GW 66	0526960066
DEK 6 GW 67	0526960067
DEK 6 GW 68	0526960068
DEK 6 GW 69	0526960069
DEK 6 GW 70	0526960070
DEK 6 GW 71	0526960071
DEK 6 GW 72	0526960072
DEK 6 GW 73	0526960073
DEK 6 GW 74	0526960074
DEK 6 GW 75	0526960075
DEK 6 GW 76	0526960076
DEK 6 GW 77	0526960077
DEK 6 GW 78	0526960078
DEK 6 GW 79	0526960079
DEK 6 GW 80	0526960080
DEK 6 GW 81	0526960081
DEK 6 GW 82	0526960082
DEK 6 GW 83	0526960083
DEK 6 GW 84	0526960084
DEK 6 GW 85	0526960085
DEK 6 GW 86	0526960086
DEK 6 GW 87	0526960087
DEK 6 GW 88	0526960088
DEK 6 GW 89	0526960089
DEK 6 GW 90	0526960090
DEK 6 GW 91	0526960091
DEK 6 GW 92	0526960092
DEK 6 GW 93	0526960093
DEK 6 GW 94	0526960094
DEK 6 GW 95	0526960095
DEK 6 GW 96	0526960096
DEK 6 GW 97	0526960097
DEK 6 GW 98	0526960098
DEK 6 GW 99	0526960099
DEK 6 GW 100	0526960100
DEK 6 GW 200	0526960200
DEK 6 GW BL/SW -	1318091741
DEK 6 GW PE	1318061187
DEK 6 GW RT/SW +	1318091737
DEK 6 GW +	1318061198
DEK 6 GW -	1318061199
DEK 6 GW ⏚	1318061202
DEK 6 GW ⏚	1318061203
DEK 6 NEUTRAL	0468560000
DEK 6 OR NEUTRAL	0468591690
DEK 6 RT NEUTRAL	0468591686
DEK 6 SW NEUTRAL	0468591694
DEK 6 VI NEUTRAL	0468591689
DEK 6,5 BL NEUTRAL	0468091693
DEK 6,5 FS 1-50	0468260001
DEK 6,5 FS 101-150	0468260101
DEK 6,5 FS 151-200	0468260151
DEK 6,5 FS 201-250	0468260201
DEK 6,5 FS 251-300	0468260251
DEK 6,5 FS 301-350	0468260301
DEK 6,5 FS 351-400	0468260351
DEK 6,5 FS 401-450	0468260401
DEK 6,5 FS 451-500	0468260451
DEK 6,5 FS 501-550	0468260501
DEK 6,5 FS 51-100	0468260051
DEK 6,5 FS 551-600	0468260551
DEK 6,5 FS 601-650	0468260601
DEK 6,5 FS 651-700	0468260651
DEK 6,5 FS 701-750	0468260701
DEK 6,5 FS 751-800	0468260751
DEK 6,5 FS 801-850	0468260801
DEK 6,5 FS 851-900	0468260851
DEK 6,5 FS 901-950	0468260901
DEK 6,5 FS 951-999	0468260951
DEK 6,5 FSZ 1-10	0407360001
DEK 6,5 FSZ 11-20	0407360011

Tipo/Impresión	Código
DEK 6,5 FSZ 21-30	0407360021
DEK 6,5 FSZ 31-40	0407360031
DEK 6,5 FSZ 41-50	0407360041
DEK 6,5 FSZ 51-60	0407360051
DEK 6,5 FSZ 61-70	0407360061
DEK 6,5 FSZ 71-80	0407360071
DEK 6,5 FSZ 81-90	0407360081
DEK 6,5 FSZ 91-100	0407360091
DEK 6,5 FW 1-50	0468160001
DEK 6,5 FW 101-150	0468160101
DEK 6,5 FW 151-200	0468160151
DEK 6,5 FW 201-250	0468160201
DEK 6,5 FW 251-300	0468160251
DEK 6,5 FW 301-350	0468160301
DEK 6,5 FW 351-400	0468160351
DEK 6,5 FW 401-450	0468160401
DEK 6,5 FW 451-500	0468160451
DEK 6,5 FW 501-550	0468160501
DEK 6,5 FW 51-100	0468160051
DEK 6,5 FW 551-600	0468160551
DEK 6,5 FW 601-650	0468160601
DEK 6,5 FW 651-700	0468160651
DEK 6,5 FW 701-750	0468160701
DEK 6,5 FW 751-800	0468160751
DEK 6,5 FW 801-850	0468160801
DEK 6,5 FW 851-900	0468160851
DEK 6,5 FW 901-950	0468160901
DEK 6,5 FW 951-999	0468160951
DEK 6,5 FW L1- ⏚	0632161203
DEK 6,5 FW L1-PE	0632161187
DEK 6,5 FWZ 1-10	0519060001
DEK 6,5 FWZ 11-20	0519060011
DEK 6,5 FWZ 21-30	0519060021
DEK 6,5 FWZ 31-40	0519060031
DEK 6,5 FWZ 41-50	0519060041
DEK 6,5 FWZ 51-60	0519060051
DEK 6,5 FWZ 61-70	0519060061
DEK 6,5 FWZ 71-80	0519060071
DEK 6,5 FWZ 81-90	0519060081
DEK 6,5 FWZ 91-100	0519060091
DEK 6,5 FWZ R,S,T,N,ERD	0632060000
DEK 6,5 GE NEUTRAL	0468091687
DEK 6,5 GN NEUTRAL	0468091688
DEK 6,5 NEUTRAL	0468060000
DEK 6,5 OR NEUTRAL	0468091690
DEK 6,5 RT NEUTRAL	0468091686
DEK 6,5 SW NEUTRAL	0468091694
DEK 6,5 VI NEUTRAL	0468091689
DEK 8 BEDR./FARBIG	1289690000
DEK 8 FS 1-50 TAMPOPR.	1653350001
DEK 8 FS 1-50 TAMPOPR.	1653350001
DEK 8 FS 51-100 TAMPOP.	1653350051
DEK 8 FS 51-100 TAMPOP.	1653350051
DEK 8 FSZ 1-10	1289660001
DEK 8 FSZ 11-20	1289660011
DEK 8 FSZ 21-30	1289660021
DEK 8 FSZ 31-40	1289660031
DEK 8 FSZ 41-50	1289660041
DEK 8 FSZ 51-60	1289660051
DEK 8 FSZ 61-70	1289660061
DEK 8 FSZ 71-80	1289660071
DEK 8 FSZ 81-90	1289660081
DEK 8 FSZ 91-100	1289660091
DEK 8 FW 1-50 TAMPOPR.	1653340001
DEK 8 FW 1-50 TAMPOPR.	1653340001
DEK 8 FW 51-100 TAMPOP.	1653340051
DEK 8 FW 51-100 TAMPOP.	1653340051
DEK 8 FWZ 1-10	1276960001
DEK 8 FWZ 101-110	1276960101
DEK 8 FWZ 11-20	1276960011
DEK 8 FWZ 111-120	1276960111

Tipo/Impresión	Código
DEK 8 FWZ 121-130	1276960121
DEK 8 FWZ 131-140	1276960131
DEK 8 FWZ 141-150	1276960141
DEK 8 FWZ 21-30	1276960021
DEK 8 FWZ 31-40	1276960031
DEK 8 FWZ 41-50	1276960041
DEK 8 FWZ 51-60	1276960051
DEK 8 FWZ 61-70	1276960061
DEK 8 FWZ 71-80	1276960071
DEK 8 FWZ 81-90	1276960081
DEK 8 FWZ 91-100	1276960091
DEK 8 GE NEUTRAL	1277091687
DEK 8 GN NEUTRAL	1277091688
DEK 8 NEUTRAL	1277060000
DEK 8 OR NEUTRAL	1277091690
DEK 8 RT NEUTRAL	1277091686
DEK 8 SONDERDR. FARBIG	1326690000
DEK 8 SONDERDR. WEIß	1326660000
DEK 8 VI NEUTRAL	1277091689
WS 8/5 Karte	1773360000
WS 10/5 Karte	1773370000
WS 12/5 Karte	1773380000
WS 12/5 FSZ 1 - 10	1773430001
WS 12/5 FSZ 11 - 20	1773430011
WS 12/5 FSZ 21 - 30	1773430021
WS 12/5 FSZ 31 - 40	1773430031
WS 12/5 FSZ 41 - 50	1773430041
WS 12/5 FWZ 1 - 10	1773330001
WS 12/5 FWZ 11 - 20	1773330011
WS 12/5 FWZ 21 - 30	1773330021
WS 12/5 FWZ 31 - 40	1773330031
WS 12/5 FWZ 41 - 50	1773330041

DEK MultiCard

El señalizador Dekafix en formato MultiCard es el señalizador universal para bornes, conectores y módulos electrónicos del programa de productos Weidmüller. Los DEK sin imprimir se pueden rotular in situ con nuestros innovadores sistemas de señalización, SMark-Laser, PrintJet, Plotter MCP Plus o MC-Mobilo, de manera flexible y rápida. El sistema está especialmente indicado para series cortas de números y también está disponible como impresión especial.

- Montaje de tiras para anclaje rápido
- Impresión fácil y rápida in situ
- Gran calidad de impresión con la impresora Weidmüller MultiCard
- Disponible en 6 anchuras
- Impresión a medida del cliente con Laser MC

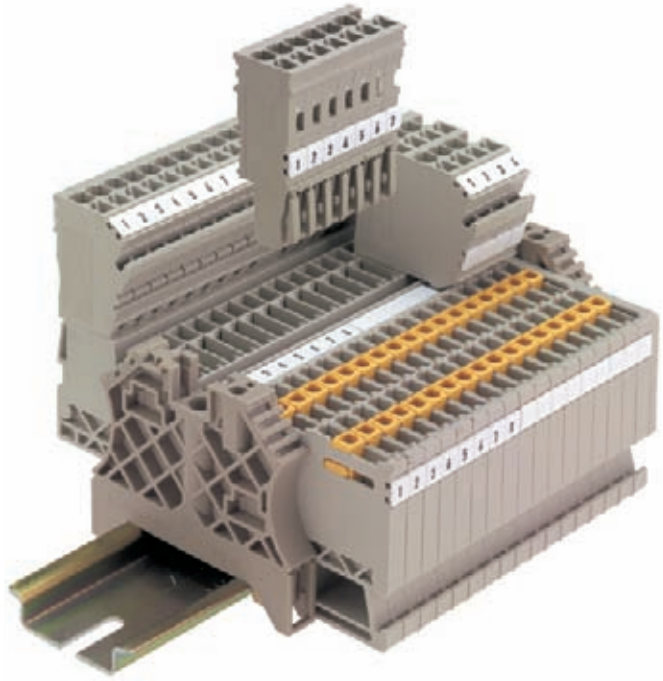

Datos técnicos

Material	poliamida 66, exento de halógenos
Índice de inflamabilidad UL 94	V2
Gama de temperaturas:	de –40 °C hasta +100 °C
Impresión	en negro

Datos para pedido

Color	Disponibles en el código internacional de colores de resistencias; para MC, por encargo ● marrón ● rojo ● naranja ● amarillo ● verde ● azul ● violeta ● gris ○ blanco
Impresión personalizada	Indicación de color e impresión a partir de disquete, archivo Excel o con el programa M-Print® PRO.
Cantidad mínima de pedido	1 U.E.
Instrucciones de montaje	Montaje de tiras, si el paso (ancho) del señalizador coincide con el paso del borne. Por ej., el DEK con paso de 5 mm de ancho para bornes de 5 mm, por ej. WDU 2,5.
	Montaje de etiqueta única, si el paso del borne es más grande que el paso del señalizador. Por ej., el DEK 6,5 se puede montar individualmente en WDU 6. El señalizador Weidmüller con paso de 5 mm es válido para todos los anchos de borne..

Dekafix es el señalizador universal para las series SAK, W, Z, P e I y también para conectores y módulos electrónicos.

Datos para pedido

Anchura de borne: 3,5 mm

DEK - Sin imprimir

Tipo	Color	Longitud	U.E.	Código
DEK 5/3,5 MC	blanco	5 mm	500	**1755270000**

DEK - Impresión especial

Tipo	Color	Longitud	U.E.	Código
DEK 5/3,5 MC	blanco	5 mm	100	**1767730000**

Anchura de borne: 5,0 mm

DEK - Sin imprimir

Tipo	Color	Longitud	U.E.	Código
DEK 5/5 Plus MC	blanco	5 mm	1000	**1854490000**
DEK 5/5 Plus MC GE	amarillo	5 mm	1000	**1907520000**
DEK 5/5 MC	blanco	5 mm	1000	**1609801044**
DEK 5/5 MC GE	amarillo	5 mm	1000	**1609801687**
DEK 5/5 MC BL	azul	5 mm	1000	**1609801693**
DEK 5/5 MC GR	gris	5 mm	1000	**1609801691**
DEK 5/5 MC GN	verde	5 mm	1000	**1609801688**
DEK 5/5 MC RT	rojo	5 mm	1000	**1609801686**
DEK 5/30 MC	blanco	30 mm	100	**1951920000**

DEK - Impresión especial

Tipo	Color	Longitud	U.E.	Código
DEK 5/5 MC	blanco	5 mm	200	**1609810000**
DEK 5/5 Plus MC	blanco	5 mm	200	**1854500000**
DEK 5/30 MC n	blanco	30 mm	20	**1025680000**

Anchura de borne: 6,0 mm

DEK - Sin imprimir

Tipo	Color	Longitud	U.E.	Código
DEK 5/6 MC	blanco	5 mm	1000	**1609820000**
DEK 5/6 Plus MC n	blanco	5 mm	100	**1011320000**

DEK - Impresión especial

Tipo	Color	Longitud	U.E.	Código
DEK 5/6 MC	blanco	5 mm	200	**1609830000**

Anchura de borne: 6,5 mm

DEK - Sin imprimir

Tipo	Color	Longitud	U.E.	Código
DEK 5/6,5 MC	blanco	5 mm	900	**1609840000**

DEK - Impresión especial

Tipo	Color	Longitud	U.E.	Código
DEK 5/6,5 MC	blanco	5 mm	180	**1609850000**

Anchura de borne: 7,5 mm

DEK - Sin imprimir

Tipo	Color	Longitud	U.E.	Código
DEK 5/7,5 MC	blanco	5 mm	320	**1720620000**

DEK - Impresión especial

Tipo	Color	Longitud	U.E.	Código
DEK 5/7,5 MC	blanco	5 mm	320	**1770490000**

Anchura de borne: 8,0 mm

DEK - Sin imprimir

Tipo	Color	Longitud	U.E.	Código
DEK 5/8 MC	blanco	5 mm	800	**1856740000**

DEK - Impresión especial

Tipo	Color	Longitud	U.E.	Código
DEK 5/8 MC	blanco	5 mm	160	**1856750000**

WS

Los señalizadores WS están especialmente diseñados para conectores de la serie W. Gracias a la compatibilidad del sistema se puede usar las etiquetas WS también en las series I, Z y P. La gran superficie de señalización permite distribuir los textos en varias líneas, además de largas cadenas de señalización.

Los señalizadores WS están especialmente indicados para rotulación con series largas y personalizadas de caracteres. Gracias al formato Multicard es posible la impresión con SMark-Laser, PrintJet, Plotter y MC-Mobilo.

- En tiras o montable individualmente
- Señalizadores en formato MultiCard
- Gran calidad de impresión con la impresora Weidmüller MultiCard

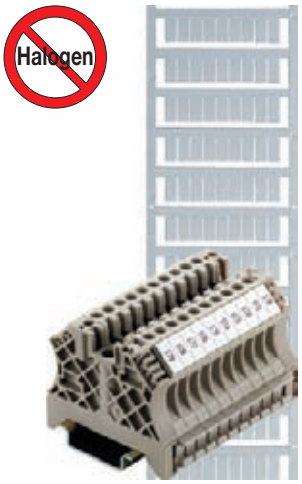

Datos técnicos

Material	poliamida 66, exento de halógenos
Índice de inflamabilidad UL 94	V2
Gama de temperaturas:	de –40 °C hasta +100 °C
Impresión	en negro

Datos para pedido

Color	Disponibles en el código internacional de colores de resistencias; para MC, por encargo ● marrón ● rojo ● naranja ● amarillo ● verde ● azul ● violeta ● gris ○ blanco
Impresión personalizada	Indicación de color e impresión a partir de disquete, archivo Excel o con el programa M-Print® PRO.
Cantidad mínima de pedido	1 U.E.
Indicaciones de montaje	Montaje por tiras, si el paso del señalizador (ancho) corresponde con el paso del borne, p.ej. Ancho del paso WS 10/6 = 6 mm para bornes con un paso de 6 mm de ancho, p.ej. WDU 4
	Montaje de etiqueta única si el paso del borne es más grande que el paso del señalizador. WS 12/6,5 en WDU 6 montable individualmente. El señalizador Weidmüller del paso (ancho) 5 mm es válido para todos los anchos de borne.

ZS

ZS

Los señalizadores ZS, en formato MultiCard, se han desarrollado especialmente para serie Z. Ofrecen una gran superficie de señalizaciación. A través del mecanismo abatible se puede acceder perfectamente, por ejemplo, a las conexiones transversales sin desmontar el señalizador. El montaje rápido está garantizado gracias a las etiquetas individuales encajables en formato de tira. Las etiquetas se pueden separar con facilidad.

- Superficie del señalizador plegable
- En tiras o montable individualmente
- Señalizadores en formato MultiCard
- Impresión flexible y rápida in situ

Datos técnicos

Material	Poliamida 66, exento de halógenos
Combustibilidad según UL 94	V2
Rango de temperaturas:	de –40 °C hasta +100 °C
Impresión	en negro

Datos para pedido

Color	blanco
Indicaciones de montaje	Alto x ancho (Medida del paso) Ejemplo: ZS10/5 10 mm de altura, 5 mm de ancho = 5 mm paso
Impresión personalizada	Indicación de color e impresión a partir de disquete, archivo Excel o con el programa M-Print® PRO.
Posibles sistemas señalización	SMark-Laser, PrintJet, Plotter MCP Plus o MC-Mobilo
Cantidad de pedido mínima	1 U.E.

Señalizadores – WS / ZS

Señalizadores WS idóneos para bornes de las series W, I, P y Z. WS 10/5 y 10/6 Centrado están equipados con un pie centrado y son aplicables a la serie I. Los señalizadores ZS son especiales para la serie Z.

Anchura de borne: 3,5 mm

WS - Sin imprimir

Datos para pedido

Tipo	Color	Longitud	U.E.	Código
WS 12/3,5 MC	blanco	12 mm	600	**1778270000**

WS - Impresión especial

Tipo	Color	Longitud	U.E.	Código
WS 12/3,5 MC	blanco	12 mm	120	**1778280000**

Anchura de borne: 5,0 mm

WS - Sin imprimir

Tipo	Color	Longitud	U.E.	Código
WS 8/5 MC	blanco	8 mm	720	**1640740000**
WS 8/5 MC GE	amarillo	8 mm	720	**1773521687**
WS 8/5 MC RT	rojo	8 mm	720	**1773521686**
WS 8/5 MC BL	azul	8 mm	720	**1773521693**
WS 8/5 MC OR	naranja	8 mm	720	**1773521690**
WS 8/5 PLUS MC	blanco	8 mm	600	**1951870000**
WS 10/5 MC	blanco	10 mm	720	**1635000000**
WS 10/5 MC centrado	blanco	10 mm	720	**1792000000**
WS 10/5 MC GE	amarillo	10 mm	720	**1773531687**
WS 10/5 MC RT	rojo	10 mm	720	**1773531686**
WS 10/5 MC BL	azul	10 mm	720	**1773531693**
WS 12/5 MC	blanco	12 mm	720	**1609860000**
WS 12/5 MC GE	amarillo	12 mm	720	**1773541687**
WS 12/5 MC RT	rojo	12 mm	720	**1773541686**
WS 12/5 MC BL	azul	12 mm	720	**1773541693**
WS 12/5 MC OR	naranja	12 mm	720	**1773541690**
WS 12/5 MC PLUS	blanco	12 mm	600	**1927510000**
WS 14/5 MC	blanco	14 mm	480	**1768090000**
WS 15/5 MC	blanco	15 mm	480	**1609880000**
WS 15/5 MC GE	amarillo	15 mm	480	**1773571687**

WS - Impresión especial

Tipo	Color	Longitud	U.E.	Código
WS 8/5 MC	blanco	8 mm	144	**1640750000**
WS 10/5 MC	blanco	10 mm	144	**1635010000**
WS 10/5 MC centrado	blanco	10 mm	144	**1792010000**
WS 12/5 MC	blanco	12 mm	144	**1609870000**
WS 12/5 MC PLUS	blanco	12 mm	60	**1927520000**
WS 15/5 MC	blanco	15 mm	96	**1609890000**

Anchura de borne: 6,0 mm

WS - Sin imprimir

Tipo	Color	Longitud	U.E.	Código
WS 8/6 PLUS MC	blanco	8 mm	600	**1951880000**
WS 10/6 MC	blanco	10 mm	600	**1828450000**
WS 10/6 MC centrado	blanco	10 mm	600	**1818400000**
WS 10/6 MC centrado GN	verde	10 mm	600	**1917420000**
WS 10/6 MC centrado GE	amarillo	10 mm	600	**1917430000**
WS 10/6 MC centrado RT	rojo	10 mm	600	**1917440000**
WS 10/6 MC centrado OR	naranja	10 mm	600	**1917410000**
WS 12/6 MC	blanco	12 mm	600	**1609900000**
WS 12/6 MC GE	amarillo	12 mm	600	**1773551687**
WS 12/6 MC RT	rojo	12 mm	600	**1773551686**
WS 12/6 MC BL	azul	12 mm	600	**1773551693**
WS 12/6 MC OR	naranja	12 mm	600	**1773551690**
WS 12/6 MC BR	marrón	12 mm	600	**1773551692**
WS 12/6 MC VI	violeta	12 mm	600	**1773551689**
WS 12/6 MC PLUS	blanco	12 mm	600	**1927530000**

Los señalizadores WS son idóneos para bornes de las series W, I, P y Z. WS 10/5 Centrado y WS 10/6 Centrado están equipados con un pie centrado y son aplicables a la serie I. Los señalizadores ZS se han concebido especialmente para la serie Z.

Datos para pedido

WS - Impresión especial

Tipo	Color	Longitud	U.E.	Código
WS 10/6 MC	blanco	10 mm	120	1828460000
WS 10/6 MC Middle	blanco	10 mm	120	1818410000
WS 12/6 MC	blanco	12 mm	120	1609910000
WS 12/6 MC PLUS	blanco	12 mm	120	1927540000

Anchura de borne: 6,5 mm

WS - Sin imprimir

Tipo	Color	Longitud	U.E.	Código
WS 12/6,5 MC	blanco	12 mm	540	1609920000
WS 12/6,5 MC GE	amarillo	12 mm	540	1773561687
WS 12/6,5 MC RT	rojo	12 mm	540	1773561686
WS 12/6,5 MC BL	azul	12 mm	540	1773561693
WS 12/6,5 MC GN	verde	12 mm	540	1773561688

WS - Impresión especial

Tipo	Color	Longitud	U.E.	Código
WS 12/6,5 MC	blanco	12 mm	108	1609930000

Anchura de borne: 8,0 mm

WS - Sin imprimir

Tipo	Color	Longitud	U.E.	Código
WS 10/8 MC	blanco	10 mm	420	1905950000
WS 12/8 MC	blanco	12 mm	420	1906000000

WS - Impresión especial

Tipo	Color	Longitud	U.E.	Código
WS 10/8 MC	blanco	10 mm	84	1906030000
WS 12/8 MC	blanco	12 mm	84	1906010000

Anchura de borne: 12,0 / 15,0 mm

WS - Sin imprimir

Tipo	Color	Longitud	U.E.	Código
WS 10/12 MC	blanco	10 mm	300	1905970000
WS 10/15 MC	blanco	10 mm	240	1854090000

WS - Impresión especial

Tipo	Color	Longitud	U.E.	Código
WS 10/12 MC	blanco	10 mm	60	1906060000
WS 10/15 MC	blanco	10 mm	48	1854100000

Anchura de borne: 5,0 mm

ZS - Sin imprimir

Tipo	Color	Longitud	U.E.	Código
ZS 10/5 MC	blanco	10 mm	480	1610000000
ZS 15/5 MC	blanco	15 mm	480	1646630000

ZS - Impresión especial

Tipo	Color	Longitud	U.E.	Código
ZS 10/5 MC	blanco	10 mm	96	1610010000
ZS 15/5 MC	blanco	15 mm	96	1646640000

Anchura de borne: 6,0 mm

ZS - Sin imprimir

Tipo	Color	Longitud	U.E.	Código
ZS 12/6 MC	blanco	12 mm	400	1610020000

ZS - Impresión especial

Tipo	Color	Longitud	U.E.	Código
ZS 12/6 MC	blanco	12 mm	80	1610030000

Señalizadores – Portaetiquetas

Este portaetiquetas está especialmente desarrollado para el borne de doble piso IDK 1.5N de la serie I. Gracias al mecanismo de rotación se pueden montar o sacar las conexiones transversales sin esfuerzo. Se puede equipar con cuatro señalizadores DEK 5 o con dos señalizadores WS 10/5 Centrado.

Snap Mark

Datos técnicos

Material	Poliamida 66
Inflamabilidad según UL94	V2
Temperatura contínua, min.	-40 °C
Temperatura contínua, max.	100 °C
Color	blanco

Datos para pedido

Tipo	Longitud	Anchura	U.E.	Código
Snap Mark I	23 mm	5 mm	50	**1805880000**

Accesorios

Tipo	Longitud	Anchura	U.E.	Código
WS 10/5 MC centrado	10 mm	5 mm	720	**1792000000**
DEK 5/5 MC	5 mm	5 mm	1000	**1609801044**

El soporte de señalización BZT posibilita la identificación clara de la gama de bornes ZDU 2.5/4/6 y ZDUA. El BZT está equipado con el señalizador para bornes y conectores WS 10/5. La versión ZA ofrece máxima estabilidad gracias a la construcción en bloque del soporte de señalización.

BZT1 / BZT2

Datos técnicos

Material	Poliamida
Inflamabilidad según UL94	V2
Temperatura contínua, min.	-40 °C
Temperatura contínua, max.	100 °C
Color	beige

Datos para pedido

Tipo	Longitud	Anchura	U.E.	Código
BZT 1	8 mm	5 mm	100	**1805490000**
BZT 1 ZA	8 mm	5 mm	100	**1805520000**
BZT 2	12 mm	5 mm	100	**1805480000**
BZT 2 ZA	12 mm	5 mm	100	**1805530000**

Accesorios

Tipo	Longitud	Anchura	U.E.	Código
WS 10/5 MC	10 mm	5 mm	720	**1635000000**

El portaetiquetas para conjuntos SCHT 5 / SCHT 5 S se enclavará directamente en el carril TS32 (guía perfil asimétrico) o en el carril TS35 (guía perfil simétrico). De esta forma la regleta de bornes puede identificarse con una etiqueta independientemente de los bornes presentes en ese momento en la regleta.

SCHT 5 / SCHT 5 S

Datos técnicos

Material	Poliamida 66
Inflamabilidad según UL94	V2
Temperatura contínua, min.	-40 °C
Temperatura contínua, max.	100 °C
Color	beige

Datos para pedido

Tipo	Longitud	Anchura	U.E.	Código
SCHT 5	44,5 mm	19,5 mm	20	**0292460000**
SCHT 5 S	44,5 mm	9,5 mm	20	**1631930000**

Accesorios

Datos técnicos

Tipo	Longitud	Anchura	Nº por hoja	U.E.	Código
ESO 5 blanco	40 mm	16,5 mm	60	10	**1607710000**
ESO 5 amarillo	40 mm	16,5 mm	60	10	**1631350000**
ESO 5P blanco	40 mm	16,5 mm	60	10	**1670370000**
ESO 5P amarillo	40 mm	16,5 mm	60	10	**1670380000**
ESO 5 S blanco	40 mm	7 mm	140	10	**1631920000**
STR 5 F.SCHT 5	40 mm	16,5 mm		20	**0294000000**
STR 5 S. F.SCHT 5 S	40 mm	7 mm		20	**1631940000**

El SCHT 7 es un portaetiquetas para etiquetas insertables que facilita la manipulación, sin esfuerzo, del tornillo de apriete. Montable con hojas ESO 7, 4 etiquetas DEK 5/5 o 2 etiquetas WS 10/5 Middle.

SCHT 7

Datos técnicos

Material	Poliamida 66
Inflamabilidad según UL94	V2
Temperatura contínua, min.	-40 °C
Temperatura contínua, max.	100 °C
Color	blanco

Datos para pedido

Tipo	Longitud	Anchura	U.E.	Código
SCHT 7	39,3 mm	8 mm	20	**0517960000**

Accesorios

Datos técnicos

Tipo	Longitud	Anchura	Nº por hoja	U.E.	Código
DEK 5/5 MC	5 mm	5 mm		1000	**1609801044**
ESO 7 blanco	27 mm	6,3 mm	240	10	**1607720000**
ESO 7 amarillo	27 mm	6,3 mm	240	10	**1634780000**
ESO 7P blanco	27 mm	6,3 mm	240	10	**1670390000**
ESO 7P amarillo	27 mm	6,3 mm	240	10	**1670400000**
STR 7 SCHT 7	27 mm	6,3 mm		20	**0515300000**
WS 10/5 MC centrado	10 mm	5 mm		720	**1792000000**

Señalizadores – Portaetiquetas

El SCHT 9/4 y SCHT 14/6 son portaetiquetas giratorios para etiquetas individuales dekafix y WS, lo que facilita el acceso al tornillo de apriete sin dificultad alguna.

SCHT 9/4 / SCHT 14/6

Datos técnicos

Material	Poliamida 66
Inflamabilidad según UL94	V2
Temperatura contínua, min.	-40 °C
Temperatura contínua, max.	100 °C
Color	beige

Datos para pedido

Tipo	Longitud	Anchura	U.E.	Código
SCHT 14/6	44,3 mm	6 mm	20	**1269060000**
SCHT 9/4	32 mm	4 mm	20	**1278460000**

Accesorios

Datos técnicos

Tipo	Longitud	Anchura	U.E.	Código
DEK 5/5 MC	5 mm	5 mm	1000	**1609801044**
WS 12/5 MC	12 mm	5 mm	720	**1609860000**

Portaetiquetas de conjunto WGB para etiquetas individuales Dekafix y WS. Con los WGB se cubren también los canales de las conexiones transversales

Tapa sin imprimir WAD para rotular con el rotulador STI o con impresión especial para la serie W. Los canales de conexión transversal quedan cubiertos. Se suministra también con flecha relámpago conforme a DIN 30600.

WGB 5 / WGB 8 / WAD

Datos técnicos

Material	Poliamida 66
Inflamabilidad según UL94	V2
Temperatura contínua, min.	-40 °C
Temperatura contínua, max.	100 °C

Datos para pedido

Tipo	Longitud	Anchura	Color	U.E.	Código
WGB 5	33,5 mm	5 mm	beige	50	**1050760000**
WGB 8	33,5 mm	7,7 mm	beige	50	**1050960000**
WAD 5	33,5 mm	5 mm	blanco	50	**1056060000**
WAD 5 rayo	33,5 mm	5 mm	amarillo	50	**1053460000**
WAD 8	33,5 mm	8 mm	blanco	50	**1056160000**
WAD 8 rayo	33,5 mm	8 mm	amarillo	50	**1053560000**
WAD 12	36,2 mm	12 mm	blanco	50	**1056260000**
WAD 12 rayo	36,2 mm	12 mm	amarillo	50	**1055960000**
WAD 27	64 mm	27 mm	blanco	10	**1062960000**
WAD 27 rayo	64 mm	27 mm	amarillo	10	**1062860000**

Impresión especial WAD

Datos técnicos

Tipo	Longitud	Anchura	Color	U.E.	Código
WAD 5	33,5 mm	5 mm	blanco	100	**1790060000**
WAD 8	33,5 mm	8 mm	blanco	50	**1667700000**

Accesorios WGB 5 / WGB 8

Datos técnicos

Tipo	Longitud	Anchura	U.E.	Código
DEK 5/5 MC	5 mm	5 mm	1000	**1609801044**
DEK 5/30 MC n	5 mm	30 mm	100	**1951920000**
WS 12/5 MC	12 mm	5 mm	720	**1609860000**

El ZGG 15 / ZGB 30 es un portaetiquetas de conjunto orientable. El portaetiquetas se puede equipar con el señalizador de bornes y conectores dekafix 5, WS 12/5 o la etiqueta insertable ESO 15 / ESO 7.

ZGB 15 / ZGB 30

Datos técnicos

Material	Poliamida 66
Inflamabilidad según UL94	V2
Temperatura contínua, min.	-40 °C
Temperatura contínua, max.	100 °C
Color	blanco

Datos para pedido

Tipo	Longitud	Anchura	U.E.	Código
ZGB 15	15 mm	7 mm	20	**1636530000**
ZGB 30	32 mm	7 mm	20	**1611930000**

Accesorios

Datos técnicos

Tipo	Longitud	Anchura	Nº por hoja	U.E.	Código
DEK 5/5 MC	5 mm	5 mm		1000	**1609801044**
ESO 7 blanco	27 mm	6,3 mm	240	10	**1607720000**
ESO 7 amarillo	27 mm	6,3 mm	240	10	**1634780000**
ESO 7P blanco	27 mm	6,3 mm	240	10	**1670390000**
ESO 7P amarillo	27 mm	6,3 mm	240	10	**1670400000**
ESO 15 blanco	15 mm	6 mm	120	1	**1636510000**
STR 7 SCHT 7	27 mm	6,3 mm		20	**0515300000**
STR 15 ZGB 15	15 mm	6,3 mm		20	**1636520000**
WS 12/5 MC	12 mm	5 mm		720	**1609860000**

El señalizador EM 8/30 está indicado para la señalización del ángulo de fijación lateral WEW 35/2 und ZEW 35/2, y también para el portaetiquetas para conjuntos de bornes de la serie W. El EM 8/30 puede ser equipado con etiquetas insertables ESO 7/ESO 7P. Esta caja garantiza una alta protección de la impresión ante las influencias ambientales

EM 8/30

Datos técnicos

Material	Polipropileno
Inflamabilidad según UL94	HB
Temperatura contínua, min.	-40 °C
Temperatura contínua, max.	80 °C
Color	transparente

Datos para pedido

Tipo	Longitud	Anchura	U.E.	Código
EM 8/30	30 mm	8 mm	50	**1806120000**

Accesorios

Datos técnicos

Tipo	Longitud	Anchura	Nº por hoja	U.E.	Código
ESO 7 blanco	27 mm	6,3 mm	240	10	**1607720000**
ESO 7 amarillo	27 mm	6,3 mm	240	10	**1634780000**
ESO 7P blanco	27 mm	6,3 mm	240	10	**1670390000**
ESO 7P amarillo	27 mm	6,3 mm	240	10	**1670400000**

Software y sistemas de impresión

Con los sistemas de impresión de Weidmüller podrá rotular, de manera fácil y segura, los señalizadores para bornes, conectores y cables, los señalizadores de aparatos y las etiquetas. Con el programa **M-Print® PRO** podrá identificar los aparatos de manera fácil y rápida. De este modo, puede crear, imprimir y pedir el material de señalización de manera profesional y rápida. Podrá integrar sin ningún problema marcos, códigos de barras, gráficos o fotos. Las diversas rutinas para convertir los datos permiten integrarlos de manera rápida y flexible. Para la impresión tiene a su disposición las impresoras Weidmüller **SMark-Laser**, **PrintJet PRO**, **MCP Plus**, **MC-Mobilo** y la impresora de la serie ThermoMark.

La **SMark-Laser** se caracteriza por la velocidad de impresión. La **PrintJet PRO** es el aparato de referencia industrial debido a la precisión de los contornos y a la resistencia al lavado y a los arañazos. El Plotter **MCP Plus** le ofrece una mayor flexibilidad; con su placa soporte puede imprimir más de 120 tipos de señalizadores en formato MultiCard. La **MC-Mobilo** es la impresora ideal para trabajar in situ o trabajar sin PC ni alimentación a la red en el lugar de instalación. Las impresoras de la serie ThermoMark son el sistema ideal para la impresión de etiquetas y/o señalizadores termoretráctiles con una calidad de impresión brillante.

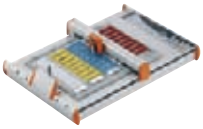

	Impresora				
Señalizador	**SMark-Laser**	**PrintJet PRO**	**Plotter MCP Plus**	**MC-Mobilo**	**ThermoMark**
Señalizadores					
DEK	●	●	●	●	
WS	●	●	●	● [1]	
ZS	●	●	●	●	
MF	●	●	●	●	
Señalizadores para cables					
SF	●	●	● [2]	● [2]	
SFX	●	●	●	●	
SFC	●	●	●	●	
TM-I	●	●	●	●	
TwinMark					●
Señalizadores para equipos					
DMC	●	●	●	●	
ESG	●	●	●	●	
SM	●	●	●	●	
ClipCard	●	●	●	●	
Etiquetas					
THM MT					●
THM WriteOn					●

[1] Excepto WS 15/5.
[2] SF 4 y 6 solamente con placa de impresión.

SMark-Laser

La **SMark** es una impresora láser que permite imprimir señalizadores de formato MultiCard. La impresora se caracteriza por la rápida producción de grandes cantidades de señalizadores individua-les. La alimentación automática de la **SMark** incrementa la velocidad de producción y permite que el material de señalización esté disponible con rapidez.

- Gran velocidad de impresión, 4 MultiCards por minuto
- Señalizadores aplicables inmediatamente
- Trabaja con rapidez, independientemente de la cantidad de datos
- Gran flexibilidad gracias a la elaboración de señalizadores según necesidad con el formato MultiCard
- Reducción del almacenamiento ya que sólo son necesarios señalizadores sin imprimir
- Imprimir gráficos y logos
- Alimentación automática para grandes cantidades (opcional)
- Se puede usar con el software Weidmüller **M-Print® PRO**

Datos técnicos

Tipo	SMark-Láser
Uso	Impresión de todos los MultiCards,
Tecnología	Impresora láser
Velocidad de impresión	4 MultiCards por minuto
Calidad de impresión	600 dpi
Controlador de la impresora	WIN 9.x, NT, 2000/XP
Software	M-Print® PRO
Requisitos del sistema	Windows® 2000/XP/Vista
Alimentación	Manual, opcional con alimentador automático
Interfaces	Centronics
Tensión de alimentación	AC 230 V / 50 Hz / 16 A
Condiciones de entorno	20 °C – 35 °C
Medidas (L x A x H)	1000 x 430 x 380 mm
Material suministrado	Impresora láser, cable de red, controlador, manual, cable de conexión, software M-Print® PRO

Datos para pedido

SMark-Laser

Tipo	Código
SMark-Láser	**1767090000**
Alimentador automático	**1782880000**
Toner especial	**1770070000**

Variantes de impresión

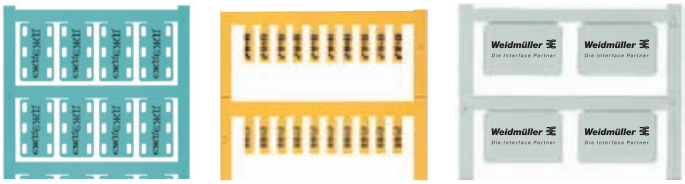

PrintJet PRO

La impresora de chorro de tinta **PrintJet PRO** imprime señalizadores para la tecnología de conexión eléctrica. Los señalizadores permiten la rotulación clara de los equipos: aparatos, conductores y conectores. La señalización facilita el servicio técnico, el mantenimiento y la búsqueda de fallos. La impresión en negro o unicolor se realiza con tinta de base acuosa con una alta resolución y es resistente frente a factores ambientales. **PrintJet PRO** imprime señalizadores de plástico en el formato **MultiCard**. El software de fácil manejo **M-Print® PRO** así como el cargador integrado hacen de la impresora una parte integrante del proceso de producción. El sistema de chorro de tinta utilizado con la posterior fijación térmica así como los cartuchos y la tinta han sido desarrollados especialmente para el uso industrial. El cargador integrado hace que el aparato destaque por su alta capacidad para el uso continuo.

- Impresión resistente de alta calidad
- Impresión unicolor
- Resultados perfectos con un uso continuo
- Cargador integrado para 20 etiquetas MultiCard
- Ideal incluso para grandes cantidades
- Indicación de toda la información relevante en la pantalla
- Conexiones flexibles de interface LAN y USB

Datos técnicos

PrintJet PRO	
Tipo	PrintJet PRO
Uso	Impresión de señalizadores Multicard
Tecnología	Impresión por chorro de tinta
Calidad de impresión	600 / 1.200 dpi
Controlador de la impresora	Windows® 2000/XP/VISTA
Software de impresión recomendado	M-Print® PRO
Requisitos del sistema	Windows® 2000/XP/VISTA
Alimentación	Cargador integrado
Fijación	Fijación térmica
Interfaz	USB, LAN
Conexión	AC 230 V o AC 115 V
Lugar de aplicación	Instalaciones de oficina
Temperatura ambiente	20° – 35 °C
Medidas (L x A x H)	1060 x 500 x 310 mm
Peso	33 kg
Sistema de consumibles	Cartuchos de tinta, CMYK (480.000 caracteres, Arial, tamaño de fuente 6)
Material suministrado	Impresora PrintJet, cable de red, controladores para impresora, manuales (CD), cable USB, software M-Print® PRO

Datos para pedido

PrintJet PRO

Tipo		Código
PrintJet PRO 115V		**1024050000**
PrintJet PRO 230V		**1001180001**
Accesorios		
PJ PRO TNTK INK SET BK	Cartucho de tinta, kit de inicio, negro	**1027090000**
PJ PRO TNTK INK SET COL	Cartucho de tinta, kit de inicio, color	**1027110000**
PJ PRO TNTK INK K	● Cartucho de tinta Negro	**1027040000**
PJ PRO TNTK INK C	● Cartucho de tinta Cian	**1027050000**
PJ PRO TNTK INK M	● Cartucho de tinta Magenta	**1027060000**
PJ PRO TNTK INK Y	● Cartucho de tinta Amarillo	**1027070000**
PJ PRO TNTK FL	Cartucho de tinta Fluid	**1027080000**
Depósito de tinta PrintJet II		**1858920000**
Unidad de limpieza PrintJet II		**1858950000**
Depósito de tinta PrintJet		**1797460000**
Unidad de limpieza PrintJet		**4062150000**
Nota: disponible a partir del tercer trimestre de 2008		

MCP Plus

El plotter **MCP Plus** complementa el concepto MultiCard de Weidmüller. Es adecuado para los casos en que no se necesita ocupar todo el espacio del material y los casos en que se necesita una señalización parcial más frecuente, reaprovechando los restos de material. Gracias a la placa de impresión especial para 5 planchas MultiCard, se consigue una producción hasta un 20 % mayor que la ofrecida por sistemas equiparables. Con la placa de impresión para SlimFix de tamaños 4 a 6 se puede rotular más de 120 tipos de MultiCard para señalizar bornes, conectores, cables y aparatos. Las etiquetas se imprimen con la placa de impresión MCP. Se puede usar el programa de Weidmüller **M-Print® PRO**.

- 2 placas de impresión para más de 120 clases de MultiCard
- Equipamiento sencillo con planchas MultiCard
- Procesamiento de material restante
- Función de rotulado automático
- Conservación segura de la plumilla del trazador en el depósito

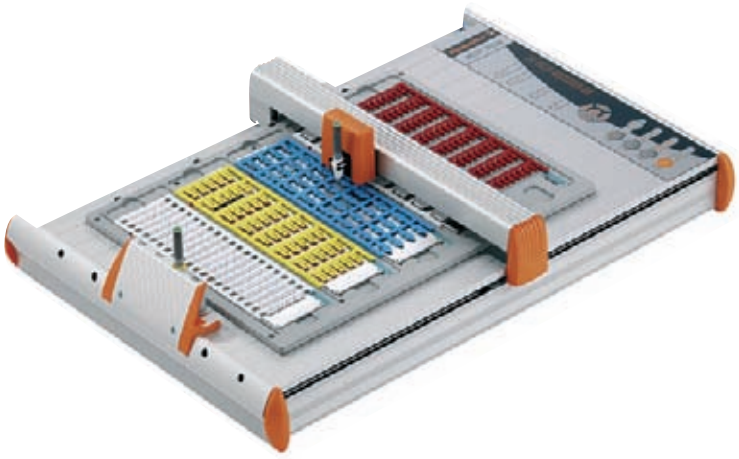

Datos técnicos

Tipo	Plotter
Uso	Impresión de señalizadores MultiCard y etiquetas
Tecnología	Procedimiento gráfico
Software de impresión	M-Print® PRO
Requisitos del sistema	Windows 2000/XP/Vista
Interfaz	Parallel Centronics
Conexión	AC 230/AC 115 V
Alimentación	Manual
Lugar de utilización	Oficinas
Temperatura ambiente	10 °C – 35 °C
Medidas (L x A x H)	660 x 440 x 125 mm
Peso	Aprox. 8 kg
Material suministrado	MCP Plus con cable Centronics, cable USB, fuente de alimentación (100-240 V AC/50-60 Hz), enchufe europeo y estadounidense, placa de impresión MultiCard, plumilla 0,25 mm, programa M-Print® PRO y manual de instrucciones.

Datos para pedido

MCP Plus

Tipo	Código
Plotterset MCP Plus	**1925000000**

Indicación:

Sistemas de impresión – Plotter MCP Plus

Placas de impresión MCP

Datos técnicos

Datos para pedido

Tipo	Para	U.E.	Código
MCP AP	MultiCard - Planchas	1	**1924360000**
MCP AP SF 4-6	SlimFix tamaño 4 hasta 6	1	**1924310000**
Etiquetas MCP AP	Etiquetas	1	**1924370000**

Plumillas plotter MCP

Datos técnicos

Tipo	Para	U.E.	Código
Plumilla Plotter 0.18	Rotuladores de varios usos	1	**1768570000**
Plumilla Plotter 0.25	Rotuladores de varios usos	1	**1768540000**
Plumilla Plotter 0.25 P-Ink	Rotulador desechable 8 ml	1	**1920640000**
Plumilla Plotter 0.35	Rotuladores de varios usos	1	**1768550000**
Plumilla Plotter 0.35 P-Ink	Rotulador desechable 8 ml	1	**1920650000**
Plumilla Plotter 0.50	Rotuladores de varios usos	1	**1768560000**
Plumilla Plotter 0.50 P-Ink	Rotulador desechable 8 ml	1	**1005710000**
Plumilla Plotter 0.70	Rotuladores de varios usos	1	**1011440000**
Plumilla Plotter 0.70 P-Ink	Rotulador desechable 8 ml	1	**1011450000**

Tinta MCP

Datos técnicos

Tipo	Contenido	U.E.	Código
Tinta P	22 ml	1	**1924340000**
Tinta 2000	25 ml	1	**1772120000**

MCP, otros

Datos técnicos

Tipo	Contenido	U.E.	Código
Tiras adhesivas MCP		1	**1924320000**
Limpiador P	22 ml	1	**1924330000**
Carcasa protectora MCP		1	**1924350000**
Limpiador Clean 2000	25 ml	1	**1772130000**
Recipiente de limpieza		1	**1288300000**
Inlay para MCP Plus		1	**1935130000**

Software MCP

Datos técnicos

Tipo	U.E.	Código
M-PRINT PRO	1	**1905490000**

El Rotulador STI-S está indicado para rotular señalizadores de Weidmüller. Se puede utilizar para rotular a mano o, con ayuda del adaptador STI-S para plotter. En este caso, se ha de utilizar una tinta negra, indeleble.

Accesorios rotulador STI

Datos técnicos

Datos para pedido

Tipo	U.E.	Código
Rotulador Adapter Alu STI	1	**1762440000**
Rotulador STI SW	10	**0508401694**

MC-Mobilo

Con el MC-Mobilo los usuarios pueden trabajar directamente in situ. La rotulación de los equipos eléctricos puede realizarse en cualquier lugar, sin PC o sin alimentación de red. Un acumulador cargado es suficiente para 3 horas. El Inlay universal permite la elaboración de hasta 120 tipos diferentes de señalizadores de la familia MultiCard.

Datos técnicos

Tipo	MC-Mobilo Plotter
Uso	Impresión de señalizadores Multicard
Tecnología	Procedimiento gráfico
Software de impresión	WM-Print
Interfaz	RS 232
Conexión	AC 230 / AC 115 V
Alimentación	Alimentación manual
Lugar de aplicación	para todos los lugares de aplicación
Temperatura ambiente	15 – 30° C
Medidas (L x A x H)	380 x 190 x 68 mm
Peso	3 kg
Material suministrado	MC-Mobilo, fuente de alimentación universal incl. conexión (EURO, GB, EE.UU.), cinta de datos, manual de instrucciones, PowerPack, cable de conexión al PC, WM-Print, placa de impresión universal MultiCard, bolígrafo del plotter 0,25 mm, maletín de transporte

Datos para pedido

MC-Mobilo

MC-Mobilo	U.E.	Código
MC-Mobilo 110/220 V	1	**1741260001**
Accesorios MC-Mobilo		
Printkit (Tinta 2000, Limpiador Clean 2000, Plumilla Plotter 0,25)	1	**1686920000**
Inlay de grabación SF 4-6	1	**1802180000**
Accesorios Plotter IP220/MC-Mobilo		
Tinta P	1	**1924340000**
Tinta 2000 25 ml	1	**1772120000**
Limpiador P	1	**1924330000**
Limpiador Clean 2000 25 ml	1	**1772130000**
Plumilla Plotter 0,18	1	**1768570000**
Plumilla Plotter 0,25	1	**1768540000**
Plumilla Plotter 0.25 P-Ink	1	**1920640000**
Plumilla Plotter 0,35	1	**1768550000**
Plumilla Plotter 0,35 P-Ink	1	**1920650000**
Plumilla Plotter 0,50	1	**1768560000**
Plumilla Plotter 0.50 P-Ink	1	**1005710000**
Plumilla Plotter 0,70	1	**1011440000**
Plumilla Plotter 0,70 P-Ink	1	**1011450000**
Accesorios rotulador STI		
Rotulador Adapter Alu STI	1	**1762440000**
Rotulador STI SW	10	**0508401694**

M-Print® PRO Label Designer

Software de impresión y **de diseño** de señalizadores y etiquetas

M-Print® PRO es un software profesional para imprimir y diseñar etiquetas Weidmüller y señalizadores con Windows®. Con este software puede optimizar el proceso de identificación de sus productos eléctricos. Usted crea, rotula y obtiene su material de señalización sin esfuerzo, profesional y rápidamente. Con textos, marcos, líneas, gráficos, códigos de barras, números de serie y fotos.

IGE-XAO GROUP

www.ige-xao.com

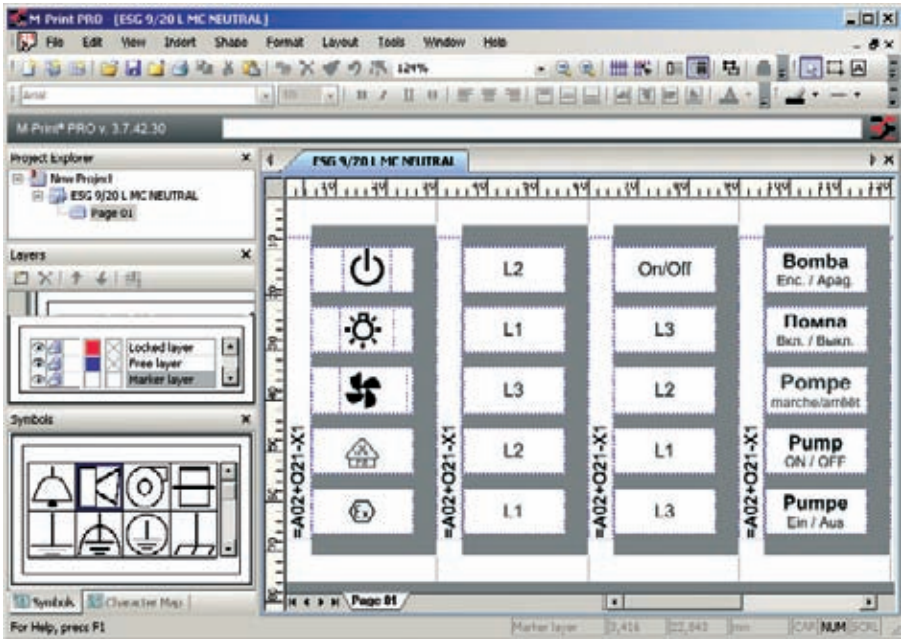

Datos técnicos

Resumen de las características principales	
Catálogo de productos integrado para todas las etiquetas y señalizadores, incluyendo imágenes, conexión a la página web y hoja de datos del producto	
Diseño de los marcadores y etiquetas en tantos niveles como sea necesario	
Formato personalizado de caracteres individuales de un texto (RTF)	
Copia e inserción de textos y de su formato	
Tratamiento con UNICODE para textos en lengua extranjera, por ejemplo, ruso, chino, polaco, etc.	
Introducción de datos tanto en las etiquetas como en formato de tablas	
Vista preliminar permanente: para poder ver siempre como quedará la impresión.	
Contador alfanumérico y secuencial	
Gran número de formatos (*.bmp, *.wmf, *.png, *.ico, *.jpeg, *.tif, *.gif)	
Biblioteca gráfica con los símbolos más importantes de la electrotecnia.	
Posibilidad de ordenar los productos según la impresora deseada, por ejemplo, ESG 9/20 en PrintJet; LaserMark en impresora láser etc.	
Equipos de apoyo: PrintJet I+II, SMark-Láser, ThermoCard, THM, así como impresora estándar con controlador Windows, Plotter MCP-Plus	
Justificación óptima y rápida de los equipos.	
Online-Update-Service en Internet	
Interfaz para RailDesigner	
Asistente de importación para diferentes formatos (*.txt, *.asc, *.mak, *.wei, *.tmf etc.) para crear filtros de importación propios	
Transmisión de datos de los sistemas CAE	
Sistemas operativos soportados	
WINDOWS® 2000/XP/Vista	
Requisitos del sistema	
Memoria RAM	> 64 MB
Procesador	> Pentium PIII o modelo comparable
Pantalla	> 800 x 600 píxeles con 256 colores; óptimo: 1024 x 768 con color 16 bits
Disco duro	> 90 MB de espacio libre
Otros	Ratón, teclado, CD-ROM (para instalar el software)

M-Print® PRO se puede obtener en dos versiones:

M-Print® PRO Standard Edition para impresión profesional de todos los materiales de rotulación Weidmüller

M-Print® PRO Advanced Edition para impresión profesional de todos los materiales de rotulación Weidmüller y etiquetas adicionales.

Datos para pedido

M-Print® PRO

Tipo	Código
M-Print® PRO	1905490000
M-Print® PRO advanced	1905500000

Herramientas para cortar

- La forma de la cuchilla adaptada a distintos tamaños de cables aumenta la calidad de corte en secciones pequeñas

KT 8

Herramienta para cortar conexiones transversales

Herramienta que corta sin deformar cables de cobre y aluminio de hasta 8 mm de diámetro
- No cortar alambres de acero, aleaciones de aluminio y conductores de cobre con refilado duro

KT 12

Herramienta para cortar conexiones transversales

Herramienta que corta sin deformar cables de cobre y aluminio de hasta 12 mm de diámetro
- No cortar alambres de acero, aleaciones de aluminio y conductores de cobre con refilado duro

Datos técnicos

		KT8	KT12
Capacidad máx. de corte cable de cobre			
rígido (sección máx. del conductor)	mm² / AWG	16 / 6	16 / 6
semirrígido (sección máx. del conductor)	mm² / AWG	16 / 6	25 / 3
flexible (sección de conductor máx.)	mm² / AWG	16 / 6	35 / 2
flexible, semirrígido (diámetro máx. de conductor)	mm	8	12
Conducción sectorial			
Capacidad máx. de corte cable de aluminio			
semirrígido (sección máx. del conductor)	mm² / AWG	16 / 6	25 / 6
semirrígido (diámetro máx. del conductor)	mm	8	8
rígido	mm²	16	25
Cable de control / de teléfono / de datos			
Diámetro exterior máx.	mm	8	12
Datos de la herramienta			
Longitud / Anchura / Altura	mm	165 / 65 / 25	215 / 66 / 28
Peso	g	180	300
Indicación		Herramienta cerrada	Herramienta cerrada

Datos para pedido

Versión	Tipo	U.E.	Código	Tipo	U.E.	Código
	KT 8	1	**9002650000**	KT 12	1	**9002660000**
Indicación						

Accesorios

	Tipo	U.E.	Código	Tipo	U.E.	Código
Indicación						

WAW 1

Herramienta para cortar conexiones transversales

Herramienta para cortar conexiones transversales de los bornes Weidmüller de la serie W, tipos de conexión transversal WQV 2,5 hasta WQV 35.

Datos técnicos

Longitud	167 mm
Peso	227 g

Datos para pedido

Tipo	U.E.	Código
WAW 1	1	**9004500000**

WAW 2

Herramienta para cortar conexiones transversales

Herramienta para retirar las ventanas de conexiones transversales de los soportes del borne de la serie W de Weidmüller.
Borne de medición seccionable WTR 2,5,
Borne portafusible WSI 6

Datos técnicos

Longitud	205 mm
Peso	338 g

Datos para pedido

Tipo	U.E.	Código
WAW 2	1	**9004510000**

KT ZQV

Herramienta de corte

Herramienta para cortar, sin aplastamientos, conexiones transversales de Weimüller de la serie Z.

Datos técnicos

Longitud	215 mm
Peso	300 g

Datos para pedido

Tipo	U.E.	Código
KT ZQV	1	**9002170000**

TSLD

Herramienta para perforar y cortar carriles

Herramienta para cortar y perforar carriles :
- TS 35/7,5 mm según EN 50022 (s = 1,0 mm)
- TS 35/15 mm según EN 50022 (s = 1,5 mm)
- TS 32 mm según EN 50035 (s = 1,5 mm
- TS 15/5,5 mm según EN 50045 (s = 1,0 mm)
- Guías de cobre para tierra de 10 mm x 3 mm

Perforar
Perforaciones longitudinales y transversales
(longitud del agujero 12 x 6,4 mm)
(s = grosor del material de carriles)

Datos técnicos

Anchura	205 mm
Longitud	270 mm
Altura	200 mm
Peso	19000 g

Datos para pedido

Tipo	U.E.	Código
TSLD	1	**9918700000**

Cortacables

- De fácil uso
- Fuerza mínima
- Posibilidad de desenclavar la herramienta en cualquier posición

KT 45 R

Datos técnicos

		KT 45 R
Capacidad máx. de corte cable de cobre		
rígido (sección máx. del conductor)	mm² / kcmil	
semirrígido (sección máx. del conductor)	mm² / kcmil	300 / 600
flexible (sección de conductor máx.)	mm² / kcmil	400 / 800
flexible, semirrígido (diámetro máx. de conductor)	mm	45
Conducción sectorial		3 x 70 SM
Capacidad máx. de corte cable de aluminio		
semirrígido (sección máx. del conductor)	mm² / kcmil	400 / 800
semirrígido (diámetro máx. del conductor)	mm	45
Conducción sectorial	mm²	3 x 70 SE
Cable de control / de teléfono / de datos		
Diámetro exterior máx.	mm	45
Datos de la herramienta		
Longitud / Anchura / Altura	mm	290 / 40 / 85
Peso	g	740
Indicación		Herramienta cerrada

Datos para pedido

Versión	Tipo	U.E.	Código
	KT 45 R	1	**9202040000**
Indicación	Las dimensiones del cortacables corresponden a la posición de la herramienta suministrada, es decir, la punta de la cuchilla móvil en paralelo con la cuchilla fija.		

Accesorios

	Tipo	U.E.	Código
	Cuchilla móvil de repuesto KT 45 R	1	**9204270000**
Indicación			

Pelamangueras

- Pelamangueras para cables con aislamiento de PVC

AM 16

- Pelamangueras para cables redondos aislados de PVC
- Posibilidad de desaislar en cualquier punto del cable
- Ideal también para el desaislado de cables en el canal para cables
- Cuchilla giratoria para cortes circulares y longitudinales
- Puntas con cuchilla integrada para extraer el aislamiento cortado

Datos técnicos

Capacidad máx. de aislamiento		AM 16
Tipo de cable		Cable redondo PVC
Sección del conductor	mm^2	
Diámetro del conductor	mm	6 … 17,3
Longitud de desaislado máx.	mm	
Profundidad de corte ajustable	mm	0,8 - 2,5
Potencia de corte		
Potencia de corte máx.	mm^2	
Datos de la herramienta		
Longitud / Anchura / Altura	mm	53
Peso	g	60
Indicación		

Datos para pedido

Versión	Tipo	U.E.	Código
	AM 16	1	**9204190000**
Indicación			

Accesorios

	Tipo	U.E.	Código
	Cuchilla de repuesto	1	**9204260000**
Indicación			

Herramientas de desaislado y corte

- para conductores flexibles y rígidos con aislamiento de PVC
- longitud de desaislamiento ajustable por tope
- apertura automática de las mordazas de apriete después del desaislamiento
- sin deshilachamiento del conductor individual
- adaptables a distintas clases de aislamiento
- cables con doble aislamiento de fácil desaislado en dos ciclos de trabajo
- cortacables
- larga vida
- diseño ergonómico y apropiado

stripax®

Herramienta para desaislar y cortar para conductores flexibles con aislamiento de PVC de 0,08...6 mm² (~AWG 28...10)
- sin dañar los conductores gracias a cuchillas pelacables de forma especial
- multiconductores; en el caso de cables planos finos, hasta varios conductores en un solo ciclo de trabajo

stripax® 16

Para conductores flexibles y rígidos con aislamiento de PVC de 6...16 mm² (~AWG 10...6)
- corte de conductores flexibles y rígidos de hasta 6 mm² (AWG 10)
- sin dañar los conductores gracias a la cuchilla pelacables especial

Datos técnicos

Capacidad máx. de aislamiento		stripax®	stripax® 16
Tipo de cable		conductor rígido y flexible con aislamiento PVC	conductor rígido y flexible con aislamiento PVC
Sección del conductor	mm²	0,08 … 6	6 … 16
Diámetro del conductor	mm		
Longitud de desaislado máx.	mm	20	20
Profundidad de corte ajustable	mm		
Potencia de corte			
Potencia de corte máx.	mm²	6	6
Datos de la herramienta			
Longitud	mm	190	190
Peso	g	155	155
Indicación			

Datos para pedido

Versión	Tipo	U.E.	Código	Tipo	U.E.	Código
	STRIPAX	1	9005000000	STRIPAX 16	1	9005610000
Indicación						

Accesorios

	Tipo	U.E.	Código	Tipo	U.E.	Código
	Cepillo	5	9005450000	Cepillo	5	9005450000
	Pelacables de repuesto	1	9054030000	Pelacables de repuesto	1	9054080000
Indicación						

Herramienta para cortar, desaislar y prensar terminales tubulares

- Cortar
- Desaislar
- Prensar
- Introducción lateral del terminal
- Los terminales cumplen la norma DIN 46228-4
- Enclavamiento por trinquete de retención para un prensado preciso
- Trabajo racional: sólo una herramienta para el tratamiento de los cables, con el consiguiente ahorro de tiempo
- Transporte automático de los terminales
- Sólo se puede trabajar con grupos de 50 tiras de terminales tubulares. El empleo de cintas de terminales tubulares pueden producir averías.

stripax® plus 2.5

Herramienta para cortar, desaislar y prensar terminales tubulares

Herramienta multifuncional para cortar, desaislar y prensar terminales tubulares de 0,5...2,5 mm² (~AWG 20...14) de Weidmüller
- Fácil manejo de los terminales
- Desplazamiento automático

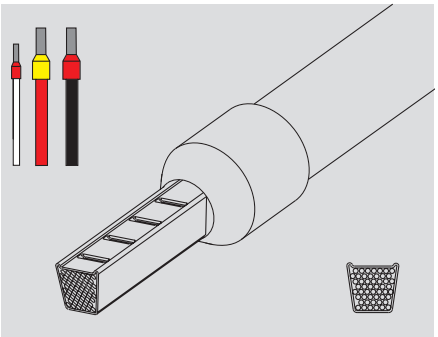

Datos técnicos

Descripción del contacto		stripax® plus 2,5
Tipo de contactos		Tiras de terminales tubulares en rollo
Zona de prensado	mm²	0,5 ... 2,5
Sección de prensado 1 (varios puntos de prensado)	mm²	0,5 ... 0,75
Sección de prensado 2 (varios puntos de prensado)	mm²	1 ... 1,5
Sección de prensado 3 (varios puntos de prensado)	mm²	2,5
Anchura del conector	mm	

Datos de la herramienta		
Longitud	mm	210
Peso	g	260
Indicación		Sólo se puede trabajar con grupos de 50 tiras de terminales tubulares. Si se emplean rollos de terminales tubulares se pueden producir averías.

Datos para pedido

Versión	Tipo	U.E.	Código
	stripax plus 2,5	1	**9020000000**
Indicación	Cuchillas de repuesto (código 9050340000)		

Accesorios

Indicación	

Herramientas para prensar terminales tubulares

- Enclavamiento por trinquete de retención para un prensado preciso
- Posibilidad de desenclavar el trinquete en caso de manejo erróneo
- Introducción del terminal lateralmente

PZ 4

Herramientas para prensar terminales de 0,5...4 mm²

Herramienta para prensar terminales tubulares de 0,5...4 mm² con o sin aislamientos (según DIN 46228 T. 1 y 4) y (~ AWG 20...12) y terminales tubulares dobles de 0,5...2,5 mm²

- Una posición de prensado para todo el área de la sección

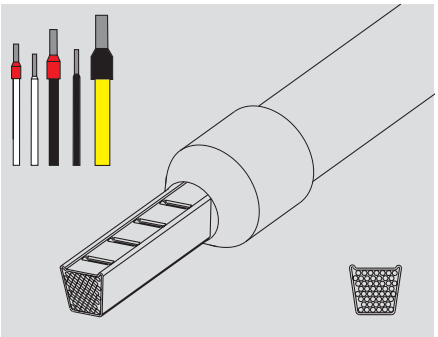

PZ 6/5

Herramientas para prensar terminales de 0,25...6 mm²

Herramienta para prensar terminales tubulares de 0,25...6 mm² con y sin aislamiento según DIN 46228 T 1 y 4 (~ AWG 24...10) y terminales tubulares dobles de 0,5...4 mm²

- Prensa según norma europea EN 60947-1
- Cinco posiciones de prensado conforme a las secciones de los conductores
- Homologación según VG 95211 (Denominación militar VG 95 236 T 14 B 002)

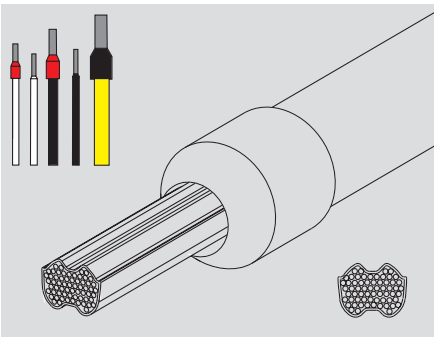

Datos técnicos

Descripción del contacto		PZ 4	PZ 6/5
Tipo de contactos		Terminales tubulares con y sin aislamiento	Terminales tubulares con y sin aislamiento
Zona de prensado	mm²	0,5 ... 4	0,25 ... 6
Sección de prensado 1 (varios puntos de prensado)	mm²		0,25 ... 0,5
Sección de prensado 2 (varios puntos de prensado)	mm²		0,75 ... 1,5
Sección de prensado 3 (varios puntos de prensado)	mm²		2,5
Sección de prensado 4 (varios puntos de prensado)	mm²		4
Sección de prensado 5 (varios puntos de prensado)	mm²		6
Datos de la herramienta			
Longitud	mm	200	200
Peso	g	448	423
Indicación			

Datos para pedido

Versión	Tipo	U.E.	Código	Tipo	U.E.	Código
	PZ 4	1	**9012500000**	PZ 6/5	1	**9011460000**
Indicación						

Accesorios

Indicación						

Herramientas para prensar terminales tubulares

- Enclavamiento por trinquete de retención para un prensado preciso
- Posibilidad de desenclavar el trinquete en caso de manejo erróneo

PZ 3

Herramientas para prensar terminales de 0,5...6 mm²

Herramienta para prensar terminales tubulares de 0,5...6 mm² con y sin aislamiento según DIN 46228 T 1 y 4 (~ AWG 20...10) y terminales tubulares dobles de 0,5...4 mm²
- Una única matriz para todas las secciones
- Introducción del terminal frontalmente

PZ 6 roto

Herramientas para prensar terminales de 0,14...6 mm²

Herramienta para prensar terminales tubulares de 0,14...6 mm² con y sin aislamientos, según las normas DIN 46228 T.1 y 4 (~ AWG 26...10) y terminales tubulares dobles de 0,5...4 mm²
- Una matriz única para todas las secciones
- Matriz giratoria para la introducción de los terminales tubulares
- Frontal o lateralmente

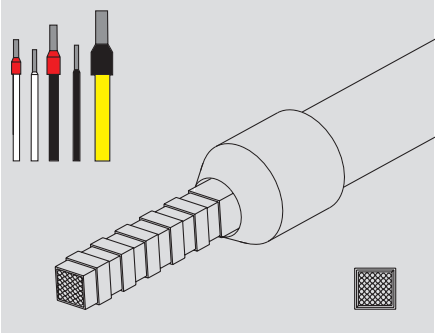

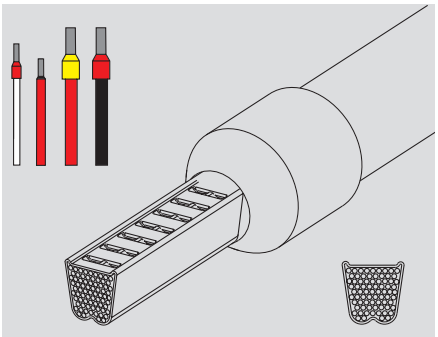

Datos técnicos

Descripción del contacto		PZ 3	PZ 6 roto
Tipo de contactos		Terminales tubulares con y sin aislamiento	Terminales tubulares con y sin aislamiento
Zona de prensado	mm²	0,5 ... 6	0,14 ... 6
Sección de prensado 1 (varios puntos de prensado)	mm²		
Sección de prensado 2 (varios puntos de prensado)	mm²		
Sección de prensado 3 (varios puntos de prensado)	mm²		
Anchura del conector	mm		

Datos de la herramienta			
Longitud	mm	200	200
Peso	g	426	428
Indicación			

Datos para pedido

Versión	Tipo	U.E.	Código	Tipo	U.E.	Código
	PZ 3	1	**0567300000**	PZ 6 roto	1	**9014350000**
Indicación						

Accesorios

Indicación		

Herramientas para prensar terminales tubulares

- Enclavamiento por trinquete de retención para un prensado preciso
- Posibilidad de desenclavar el trinquete en caso de manejo erróneo
- Introducción del terminal lateralmente

PZ 16

Herramientas para prensar terminales de 6...16 mm²

Herramienta para prensar terminales tubulares (según DIN 46228 T 1 y 4) con y sin aislamiento de 6...16 mm² (~ AWG 10...6)

- Tres posiciones de prensado conforme a las secciones de los conductores
- Prensa según norma europea EN 60947-1
- Homologación según VG 95211 (Denominación militar VG 95 236 T 14 B 002)

PZ ZH 16

Herramientas para prensar terminales dobles de 6...16 mm²

Herramienta para prensar terminales tubulares dobles, (que se ajusten a las normas DIN 46228 T.4) con aislamientos de 6...16 mm² (~AWG 10...6)

- Tres posiciones de prensado conforme a las secciones de los conductores

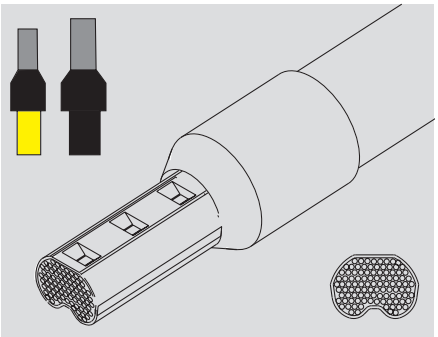

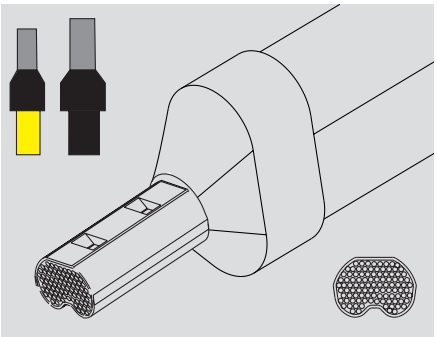

Datos técnicos

Descripción del contacto		PZ 16	PZ ZH 16
Tipo de contactos		Terminales tubulares con y sin aislamiento	Terminales tubulares dobles
Zona de prensado	mm²	6 ... 16	6 ... 16
Sección de prensado 1 (varios puntos de prensado)	mm²	6	6
Sección de prensado 2 (varios puntos de prensado)	mm²	10	10
Sección de prensado 3 (varios puntos de prensado)	mm²	16	16
Anchura del conector	mm		

Datos de la herramienta			
Longitud	mm	200	260
Peso	g	418	700
Indicación			

Datos para pedido

Versión	Tipo	U.E.	Código	Tipo	U.E.	Código
	PZ 16	1	**9012600000**	PZ ZH 16	1	**9013600000**
Indicación						

Accesorios

Indicación		

Herramientas para prensar terminales tubulares

- Enclavamiento por trinquete de retención para un prensado preciso
- Posibilidad de desenclavar el trinquete en caso de manejo erróneo

PZ 50

Herramientas para prensar terminales de 25, 35 y 50 mm²

Herramienta para prensar terminales tubulares de 25, 35 y 50 mm² con y sin aislamientos según DIN 46228 T. 1 y 4 (~ AWG 3...1)

- Tres posiciones de prensado conforme a las secciones de los conductores
- Prensa según norma europea EN 60947-1
- Homologación según VG 95211 (Denominación militar VG 95 236 T 14 B 002)

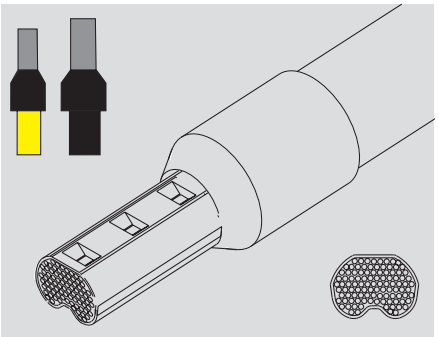

Datos técnicos

Descripción del contacto		PZ 50
Tipo de contactos		Terminales tubulares con y sin aislamiento
Zona de prensado	mm²	25 ... 50
Sección de prensado 1 (varios puntos de prensado)	mm²	25
Sección de prensado 2 (varios puntos de prensado)	mm²	35
Sección de prensado 3 (varios puntos de prensado)	mm²	50
Anchura del conector	mm	

Datos de la herramienta		
Longitud	mm	260
Peso	g	700
Indicación		

Datos para pedido

Versión	Tipo	U.E.	Código
	PZ 50	1	**9006450000**
Indicación			

Accesorios

Indicación

Atornillador a batería con par de apriete

DMS 3

DMS 3 Set

Atornillador a batería con par de apriete DMS 3

- Manejo con una sola mano en todas las condiciones de trabajo
- Conmutador de giro a derecha e izquierda
- Dos velocidades: 200 y 400 rpm
- Selección precisa del par de apriete de aprox. 0,2 ... 3 Nm en 6 niveles
- Elevada precisión de repetición hasta la descarga total de la batería
- Se cambia con facilidad de la forma de barra a la de pistola
- Portapuntas: bloqueo mediante bolas circulantes de 1/4" (tipo E6,3)
- El dispositivo de bloqueo del transporte impide el accionamiento accidental
- Fácil conmutación de operación con batería a manual hasta 15 Nm

Datos técnicos

Atornillador	
Motor	2,4 V DC
Nº de revoluciones en vacío	200/400 rpm
Máx. par de apriete	3,0 Nm
Portapuntas	1/4" E 6,3 DIN 3126
Longitud	239 mm
Peso	400 g
Batería	
Unidad de control de batería	2 células Ni-Cd de 1,2 V
Peso	122 g
Cargador de batería	
Entrada	230 V AC, 50 Hz, 50 mA
Salida	2,9 V AC, 1,4 A, 4,1 VA
Tiempo de carga	1 hora
Peso	700 g

Datos para pedido

Tipo	U.E.	Código
DMS 3 atornillador incl. batería	1	**9007440000**

Tipo	U.E.	Código
Juego 1 DMS 3 (atornillador, batería, cargador, puntas atornillar, maletín)*	1	**9007470000**
Juego 2 DMS 3 (igual que juego con 1 batería adicional)	1	**9007480000**

*) véase imagen

Accesorios

Tipo	U.E.	Código
Batería de repuesto	1	**9007450000**
Cargador de batería	1	**9007460000**

Atornillador eléctrico con par de apriete

DMS 2 Set

- Ajuste en 4 niveles
- Par de apriete para tornillos normalizados de M 2.5 hasta 4
- Desconexión eléctrica al alcanzar el par de apriete ajustado
- Elevada precisión de repetición
- Inicio con fase de búsqueda y conmutación a la velocidad de trabajo controlado por la presión
- Conmutador de giro a izquierda y derecha
- Trabajo cómodo gracias a la carcasa ergonómica y al reducido peso
- Diseño ideal que permite el manejo con una sola mano en todas las condiciones de trabajo y en los distintos lugares de trabajo
- Funcionamiento con bajo nivel de ruido
- Consumo mínimo de energía

Datos técnicos

Tensión nominal	230 V
Frecuencia	60 Hz
Potencia nominal	45 W
Absorción de intensidad	0,2 A
Nº de revoluciones del huso en búsqueda	350 rpm
en movimiento	700 rpm
Par de apriete	
Nivel 1 (M 2,5)	0,5 ± 0,1 Nm
Nivel 2 (M 3)	0,7 ± 0,15 Nm
Nivel 3 (M 3,5)	1,2 ± 0,2 Nm
Nivel 4 (M 4)	1,7 ± 0,25 Nm
Peso con carga	0,990 kg
Peso	0,820 kg
Nivel de ruido conforme a DIN 45635	58 db (A)
Clase de protección II según DIN 57740	
DIN/VDE 0740 T.1 y T.21	
Directiva comunitaria 89/336/CEE sobre EMC	
Marcado CE	

Datos para pedido

Equipamiento básico	Tipo	U.E.	Código
	DMS 2 con accionamiento 1/4" Forma E 6,3 DIN 3126 con estribo de suspensión y 4 puntas de atornillar para tornillos con ranura (longitud 50 mm) 0,5x3 / 0,6x3,5 / 0,8x4 / 1,0x5,5 mm de ancho de caña	1	0664600000

Accesorios

	Tipo	U.E.	Código
Regulador para colgar el DMS 2	BAL 2 (regulador para colgar el DMS 2)	1	0181800000

Herramienta combinada de corte y atornillado

Para cortar cables de cobre sin deformarlos hasta 1,5 mm² rígidos y 2,5 mm² flexibles

swifty®

swifty®

- Cortacables para montar en destornilladores sin aislamiento con un diámetro de caña de 3,5 mm
- Esfuerzo manual mínimo
- Apertura automática de la cuchilla de corte
- Diseño ergonómico de la empuñadura

swifty®set

- Trabajo racionalizado
- Una única herramienta para la elaboración de cables con la técnica IDC
- De uso en bornes de conexión directa y en bornes de conexión por brida-tornillo
- Formato reducido, muy manejable
- Indicado para diestros y zurdos
- Manejo con una sola mano

swifty®set

Datos técnicos

máximo rendimiento de corte		
Cable de cobre:		
rígido (sección del conductor)	mm²	1,5
flexible (sección del conductor)	mm²	2,5
Información de la herramienta		
Largo / ancho / alto	mm	35 / 18 / 40
Peso	g	20

Datos para pedido

Tipo	U.E.	Código
swifty® (sin destornillador)	1	**9006020000**

Tipo	U.E.	Código
swifty®set (incl. destornill.)	1	**9006060000**
Destornillador (SD 0,6 3,5x100)	1	**9008330000**

Destornilladores con aislamiento de 1000 V AC

Destornillador con aislamiento VDE para uso en elementos en tensión de hasta 1000 V AC y 1500 V DC, DIN EN 60900, IEC 900. Seguridad verificada GS, comprobación individual. Caña de aleación de acero, cromo, vanadio y molibdeno, endurecida y pavonada.

SDI S

Destornillador para tornillos de cabeza, SDI DIN 7437, ISO 2380/2, Accionamiento según DIN 5264, ISO 2380/1, mango suave SoftFinish

Tipo	Tamaño / BN	A	B	C	Código
SDI 0,4 x 2,5 x 75		0,4	2,5	80	9008370000
SDI 0,5 x 3,0 x 100		0,5	3,0	100	9008380000
SDI 0,6 x 3,5 x 100		0,6	3,5	100	9008390000
0,8 x 4,0 x 100		0,8	4,0	100	9008400000
SDI 1,0 x 4,5 x 125		1,0	4,5	125	9008910000
SDI 1,0 x 5,5 x 125		1,0	5,5	125	9008410000
SDI 1,2 x 6,5 x 150		1,2	6,5	125	9025870000
SDI 1,6 x 8,0 x 175		1,6	8,0	175	9008430000
SDI 0,4 x 2,0 x 60		0,4	2,0	60	9205690000
SDI 1,0 x 4,5 x 175		1,0	4,5	175	9205700000
SDI 1,0 x 5,5 x 175		1,0	5,5	175	9205710000

SDIK PH

Destornillador para tornillos de estrella con aislamiento VDE, tipo Phillips ,SDIK PH DIN 7438, ISO 8764/2-PH, Accionamiento según ISO 8764/1-PH, mango suave SoftFinish

SDIK PH0	0			60	9008560000
SDIK PH1	1			80	9008570000
SDIK PH2	2			100	9008580000
SDIK PH3	3			150	9008590000

SDIK PZ

Destornillador para tornillos de estrella con aislamiento VDE, tipo Pozidrive, SDIK PZ DIN 7438, ISO 8764/2-PZ, Accionamiento según ISO 8764-PZ, mango suave SoftFinish

SDIK PZ1	1			80	9008900000
SDIK PZ2	2			100	9008890000

SDIT

Destornillador Torx®-con aislamiento, SDIT mango suave SoftFinish

SDI T8	8			60	9201940000
SDI T10	10			80	9009640000
SDI T15	15			80	9009650000
SDI T20	20			80	9009660000
SDI T25	25			80	9009670000
SDI T30	30			100	9009680000
SDI T35	40			150	9009690000

SKI

Destornillador llave Allen con aislamiento VDE, SKI mango blando SoftFinish

SKI 5,0 x 125	5			125	9009000000
SKI 5,5 x 125	5,5			125	9008990000
SKI 6,0 x 125	6			125	9008980000
SKI 7,0 x 125	7			125	9008970000
SKI 8,0 x 125	8			125	9008960000
SKI 9,0 x 125	9			125	9008950000
SKI 10,0 x 125	10			125	9008940000
SKI 11,0 x 125	11			125	9008930000
SKI 13,0 x 125	13			125	9008920000

Indicación

Destornilladores sin aislamiento

Destornillador SoftFinish de Weidmüller para usos generales, pala de acero al cromo-vanadio-molibdeno de alta aleación, templada en toda su extensión y cromada en mate.

SDI S

Destornillador para tornillos de cabeza con cuña redonda, SD DIN 5265, ISO 2380/2, Accionamiento según DIN 5264, ISO 2380/1, Punta de cromo superior, mango suave SoftFinish

Tipo	Tamaño / BN	A	B	C	Código
SD 0,4 x 2,0 x 60		0,4	2,0	60	9037160000
SD 0,4 x 2,5 x 75		0,4	2,5	75	9009030000
SD 0,5 x 3,0 x 80		0,5	3,0	80	9008320000
SD 0,6 x 3,5 x 100		0,6	3,5	100	9008330000
SD 0,6 x 3,5 x 200		0,6	3,5	200	9010110000
SD 0,8 x 4,0 x 100		0,8	4,0	100	9008340000
SD 1,2 x 6,5 x 150		1,2	6,5	150	9009010000
SD 0,8 x 4,5 x 125		0,8	4,5	125	9009020000
SD 1,0 x 5,5 x 150		1,0	5,5	150	9008350000

SDK PH

Destornillador para tornillos de estrella, Tipo Phillips, SDK PZ DIN 5262, ISO 8764/2-PH, Accionamiento según ISO 8764/1-PH, Punta cromo superior, mango suave SoftFinish

SDK PH0	0			60	9008470000
SDK PH1	1			80	9008480000
SDK PH2	2			100	9008490000
SDK PH3	3			150	9008500000

SDK PZ

Destornillador para tornillos de estrella, Tipo Pozidrive SDK PZ DIN 5262, ISO 8764/2-PZ, Accionamiento según ISO 8764-PZ, Punta cromo superior, mango suave SoftFinish

SDK PZ0	0			60	9008520000
SDK PZ1	1			80	9008530000
SDK PZ2	2			100	9008540000
SDK PZ3	3			150	9008550000

SD TH

Torx® -Destornillador con agujero en la punta de caña (Tamper Resistant) SD TH para atornillar tornillos de seguridadTorx® y Torx® -TH (perfil vástago medio), Punta cromo superior, mango suave SoftFinish

SD TH8	8			60	9009190000
SD TH10	10			80	9009180000
SD TH15	15			80	9009170000
SD TH20	20			100	9009160000
SD TH25	25			100	9009150000
SD TH30	30			115	9009140000

SK

Destornillador llave Allen, SK DIN 3125, Accionamiento según DIN 475/2, mango suave SoftFinish

SK 5,5 x 125	5,5			125	9009120000
SK 6,0 x 125	6			125	9009110000
SK 7,0 x 125	7			125	9009100000
SK 8,0 x 125	8			125	9009090000
SK 9,0 x 125	9			125	9009080000
SK 10,0 x 125	10			125	9009070000
SK 11,0 x 125	11			125	9009060000
SK 12,0 x 125	12			125	9009050000
SK 13,0 x 125	13			125	9009040000

Indicación

Juego de llaves allen Weidmüller

Llave allen elaborada en acero templado al cromo-vanadio en toda su extensión, según DIN ISO 2936 L (DIN 911), superficie refinada de alta calidad.

SK WSD S

Juego de 9 piezas de destornilladores acodados ProStar, con **anillo mágico**: sujeta firmemente los tornillos estándar en cualquier posición, con **cabeza esférica**: para atornillar hasta en ángulos de 25°.

Tipo	Tamaño / BN	A	B	C	Código
	1,5				
	2				
	2,5				
	3				
	4				
	5				
	6				
	8				
	10				
SK WSD-S 1,5-10,0					**9008850000**

SK S

Juego de llaves macho allen de 7 piezas

	2				
	2,5				
	3				
	4				
	5				
	8				
	6				
SKS 2,0-8,0					**9008860000**

SK S

Juego de llaves macho allen de 7 piezas, con **anillo mágico**: sujeta firmemente los tornillos estándar en cualquier posición, con **cabeza esférica**: para atornillar hasta en ángulos de 25°.

	2				
	2,5				
	3				
	4				
	5				
	6				
	8				
SKS 2,0-8,0 MR					**9008870000**

TH S

Juego de llaves macho TORX TH de 8 piezas con agujero en la punta de la pala (a prueba de manipulación), para aceptar tornillos de seguridad TORX y TORX TH (macho central en el perfil)

	9				
	10				
	15				
	20				
	25				
	27				
	30				
	40				
TH-S 9-40					**9008880000**

Indicación

DMS manual / DMSI manual

Destornillador con aislamiento de 1000 V AC con par de apriete
• DMSI manual

El apriete controlado del tornillo y, al mismo tiempo, la seguridad en aplicaciones eléctricas resultan posibles gracias al «DMSI manual» con escala integrada en combinación con una caña de recambio VDE de Weidmüller.
Todas las empuñaduras y cañas VDE han sido sometidas individualmente a controles y ofrecen la seguridad idónea hasta 1000 V AC/1500 V DC.

Destornillador con par de apriete
• DMS manual

Es la herramienta perfecta para tareas múltiples, con escala integrada para facilitar la lectura del valor de pares de apriete, en combinación con una caña de repuesto de Weidmüller.

Escala

Puede seleccionar en los dos modelos el correspondiente rango de par de apriete:
- Desde 0,5 Nm hasta 1,7 Nm
- Desde 2,0 Nm hasta 8,0 Nm
- Herramienta de ajuste suministrada

Herramienta de ajuste

Ventajas:
- Construcción compacta y muy ligera
- Ajuste del par de apriete mediante una herramienta especial (suministrada) que impide la regulación accidental
- Tamaños de la empuñadura con diseño ergonómico y adaptado a los valores de par de apriete
- Herramientas controladas individualmente provistas de un código de identificación, control de calidad 100 % con certificado y con referencia al producto
- Señal sonora al alcanzar el par de apriete, perfectamente audible y reconocible, sin operaciones inútiles
- Cañas de repuesto de acero para herramientas resistente de alta calidad
- Todas las herramientas cumplen con los requisitos de precisión de: EN ISO 6798, BS EN 26789, ASME B107.14M
- Precisión de disparo +/– 6 % del valor de escala ajustado

Destornilladores no aislados con par de apriete

DMS manual

Destornillador con par de apriete
EN ISO 6798, BS EN 26789, ASME B107.14M

Typ	Tamaño / BN	A	B	C	Código
DMS MANUELL 0,5-1,7	0,5 - 1,7 Nm				**9918370000**
DMS MANUELL 2,0-8,0	2,0 - 8,0 Nm				**9918380000**

WK K S

Cañas de recambio para destornillador con par de apriete
Accionamiento según 5264, ISO 2380/1

WK S 0,4 x 2,5	máx. 0,6 Nm	0,4	2,5	175	**9918520000**
WK S 0,5 x 3,0	máx. 0,6 Nm	0,5	3,0	175	**9918530000**
WK S 0,6 x 3,5	máx. 1,1 Nm	0,6	3,5	175	**9918540000**
WK S 0,8 x 4,0	máx. 2,5 Nm	0,8	4,0	175	**9918550000**
WK S 1,0 x 5,5	máx. 3,8 Nm	1,0	5,5	175	**9918560000**

WK K PZ

Cañas de recambio para destornillador con par de apriete
Accionamiento según DIN 5260-PH, ISO 8764/1-PZ

WK K PZ0	máx. 0,9 Nm			175	**9918600000**
WK K PZ1	máx. 3,8 Nm			175	**9918610000**
WK K PZ2	máx. 5,5 Nm			175	**9918620000**

WK K PH

Cañas de recambio para destornillador con par de apriete
Accionamiento según DIN 5260-PH, ISO 8764/1-PH

WK K PH0	máx. 0,9 Nm			175	**9918570000**
WK K PH1	máx. 3,8 Nm			175	**9918580000**
WK K PH2	máx. 5,5 Nm			175	**9918590000**

Indicación

Destornilladores con aislamiento 1000 V AC con par de apriete

Destornillador con aislamiento 1000 V AC y par de apriete, Weidmüller SoftFinish electric para uso en elementos en tensión de hasta 1000 V AC y 1500 V DC, DIN EN 60900, IEC 900. Seguridad verificada GS, comprobación individual.

DMSI manual

Destornilladores con par de apriete con aislamiento 1000 V AC EN ISO 6798, BS EN 26789, ASME B107.14M

Tipo	Tamaño / BN	A	B	C	Código
DMSI MANUELL 0,5-1,7	0,5 - 1,7 Nm				**9918390000**
DMSI MANUELL 2,0-8,0	2,0 - 8,0 Nm				**9918400000**

WK SI

Cañas de recambio con aislamiento 1000 V AC para destornilladores con par de apriete
Accionamiento según DIN 5264, ISO 2380/3

WK SI 0,4 x 2,5	máx. 0,6 Nm	0,4	2,5	175	**9918410000**
WK SI 0,5 x 3,0	máx. 0,6 Nm	0,5	3,0	175	**9918420000**
WK SI 0,6 x 3,5	máx. 1,1 Nm	0,6	3,5	175	**9918430000**
WK SI 0,8 x 4,0	máx. 2,5 Nm	0,8	4,0	175	**9918440000**
WK SI 1,0 x 5,5	máx. 3,8 Nm	1,0	5,5	175	**9918450000**

WK IK PH

Cañas de recambio con aislamiento 1000 V AC para destornilladores con par de apriete
Accionamiento según DIN 5260-PH, ISO 8764/1-PH

WK IK PH0	máx. 0,9 Nm			175	**9918460000**
WK IK PH1	máx. 3,8 Nm			175	**9918470000**
WK IK PH2	máx. 5,5 Nm			175	**9918480000**

WK IK PZ

Cañas de recambio con aislamiento 1000 V AC para destornilladores con par de apriete
Accionamiento según DIN 5260-PH, ISO 8764/1-PZ

WK IK PZ0	máx. 0,9 Nm			175	**9918490000**
WK IK PZ1	máx. 3,8 Nm			175	**9918500000**
WK IK PZ2	máx. 5,5 Nm			175	**9918510000**

Indicación

IS 4, IS 6, IS 8

Destornillador acodado

Llave allen acodada, con espiga
- Superficie niquelada
- de acero, cromo y vanadio endurecido
- realizada según DIN 6911
- para tornillos que cumplan la norma DIN 6912

IS 2 KG; IS 3 KG; IS 4 KG

Llave de hexagonal

Destornillador hexagonal con mango transversal de plástico de alta calidad
- Superficie niquelada
- de cromo, vanadio y acero endurecido
- realizada según DIN 6911
- para tornillos que cumplan la norma DIN 6912

BIT E6.3Z, SDIZ

Para la fijación de manguitos

Puntas de atornillar y destornilladores con espiga para la fijación de manguitos de la gama de bornes modulares de Weidmüller
- No daña las paredes en la zona de contacto
- De acero cromo-vanadio reforzado
- Apropiado para todos los manguitos de Weidmüller
- Portapuntas disponible para E6.3
- DIN 3126 para puntas de atornillar y DIN EN 60900, IEC 900 para SDIZ

Datos técnicos

Datos técnicos

Datos técnicos

Datos para pedido

Tipo	U.E.	Código
IS 4	1	**0485100000**
IS 6	1	**0407900000**
IS 8	1	**0235000000**

Datos para pedido

Tipo	U.E.	Código
IS 2 KG	1	**1806630000**
IS 3 KG	1	**1806650000**
IS 4 KG	1	**1806660000**

Datos para pedido

Tipo	Caña	Código
BIT E6.3Z	0,8 x 4,0 x 39	**9025590000**
BIT E6.3Z	0,6 x 3,5 x 39	**9025570000**
SDIZ	0,8 x 4,0	**9008460000**
SDIZ	0,3 x 3,5	**9008450000**

Herramientas de prensado

Herramientas de prensado para terminales preaislados

Herramienta de prensado	Código	Sección 0,5 - 1,5	1,5 - 2,5	4,0 - 6,0
CTI 6	9006120000	●	●	●
CTI 6 S	9006210000	●	●	●
HTI 15	9014400000	●	●	
Estación		rojo	azul	amarillo

Herramientas de prensado para terminales tubulares

	PZ 1.5	stripax® plus 2.5	PZ 3	PZ 4	PZ 6 roto	PZ 6 HEX	PZ 6/5	PZ 16	PZ 50
	Código								
	9005990000	9020000000	0567300000	9012500000	9014350000	9013650000	9011460000	9012600000	9006450000
term. tub. mm²									
H 0,25	●				●	●	●		
H 0,34	●				●	●	●		
H 0,5	●	●[1]	●	●	●	●	●		
H 0,75	●	●[1]	●	●	●	●	●		
H 1,0	●	●[1]	●	●	●	●	●		
H 1,5	●	●[1]	●	●	●	●	●		
H 2,5		●[1]	●	●	●	●	●		
H 4,0			●	●	●	●	●		
H 6,0			●		●	●	●	●	
H 10,0								●	
H 16,0								●	
H 25,0									●
H 35,0									●
H 50,0									●

●[1] = sólo tiras de terminales encadenados

El prensado de los terminales tubulares dobles se realizará conforme al siguiente cuadro:

Herramienta de prensado	Código	Tipo de terminal H 0,5	H 0,75	H 1,0	H 1,5	H 2,5	H 4,0	H 6,0	H 10,0	H 16,0
PZ 1.5	9005990000	●	●							
PZ 3	0567300000	●	●	●	●	●				
PZ 4	9012500000	●	●	●	●	●				
PZ 6 roto	9014350000	●	●	●	●	●	●			
PZ 6/5	9011460000		●	●	●	●	●			
posición		1,5 mm²	1,5 mm²	2,5 mm²	2,5 mm²	4 mm²	6 mm²			
PZ ZH 16	9013600000							●	●	●

Terminales tubulares con aislamiento

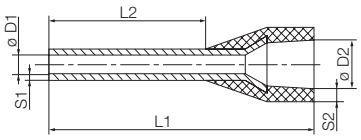

- Aislante fabricado de polipropileno
- resistente al calor hasta 105 °C
- Si es necesario, el aislante se puede fabricar con material de alta resistencia al fuego

Para conductores de 0,14-150 mm² (AWG 26-300MCM)
Material E-Cu, galvanizado
Tolerancia de dimensiones conforme a DIN 46228 parte 4

Código de color Weidmüller

en bolsa

Datos para pedido

Tipo	ø mm²	AWG	L1	L2	D1	D2	S1	S2	Long. desaisl.	Color	U.E.	Código
H0,25/10	0,25	24	10,0	6,0	0,8	1,8	0,15	0,25	8,0	azul claro	500	**9025740000**
H0,25/12	0,25	24	12,0	8,0	0,8	1,8	0,15	0,25	10,0	azul claro	500	**9025760000**
H0,34/10	0,34	22	10,0	6,0	0,8	2,0	0,15	0,25	8,0	turquesa	500	**9025750000**
H0,34/12	0,34	22	12,0	8,0	0,8	2,0	0,15	0,25	10,0	turquesa	500	**9025770000**
H0,5/12	0,50	20	12,0	6,0	1,0	2,6	0,15	0,25	8,0	naranja	500	**0409500000**
H0,5/14	0,50	20	14,0	8,0	1,0	2,6	0,15	0,25	10,0	naranja	500	**0690700000**
H0,5/16	0,50	20	16,0	10,0	1,0	2,6	0,15	0,25	12,0	naranja	500	**9025870000**
H0,75/12	0,75	18	12,0	6,0	1,2	2,8	0,15	0,25	8,0	blanco	500	**0409600000**
H0,75/14	0,75	18	14,0	8,0	1,2	2,8	0,15	0,25	10,0	blanco	500	**0462900000**
H0,75/16	0,75	18	16,0	10,0	1,2	2,8	0,15	0,25	12,0	blanco	500	**9025860000**
H0,75/18	0,75	18	18,0	12,0	1,2	2,8	0,15	0,25	14,0	blanco	500	**9025910000**
H1,0/12	1,00	17	12,0	6,0	1,4	3,0	0,15	0,25	8,0	amarillo	500	**0409700000**
H1,0/14	1,00	17	14,0	8,0	1,4	3,0	0,15	0,25	10,0	amarillo	500	**0463000000**
H1,0/16	1,00	17	16,0	10,0	1,4	3,0	0,15	0,25	12,0	amarillo	500	**9025950000**
H1,0/18	1,00	17	18,0	12,0	1,4	3,0	0,15	0,25	15,0	amarillo	500	**9025930000**
H1,5/14	1,50	16	14,0	8,0	1,7	3,5	0,15	0,25	10,0	rojo	500	**0463100000**
H1,5/16	1,50	16	16,0	10,0	1,7	3,5	0,15	0,25	12,0	rojo	500	**0635100000**
H1,5/24	1,50	16	24,0	18,0	1,7	3,5	0,15	0,25	20,0	rojo	500	**0565600000**
H2,5/14D	2,50	14	14,0	8,0	2,2	4,2	0,15	0,25	10,0	azul	500	**9019160000**
H2,5/18D	2,50	14	18,0	12,0	2,2	4,2	0,15	0,25	14,0	azul	500	**9019170000**
H2,5/24D	2,50	14	24,0	18,0	2,2	4,2	0,15	0,25	20,0	azul	500	**9019180000**
H4,0/17D	4,00	12	17,0	10,0	2,8	4,8	0,2	0,3	12,0	gris	500	**9019190000**
H4,0/20D	4,00	12	20,0	12,0	2,8	4,8	0,2	0,3	14,0	gris	500	**9019200000**
H4,0/26D	4,00	12	26,0	18,0	2,8	4,8	0,2	0,3	20,0	gris	100	**9019210000**
H6,0/20	6,00	10	20,0	12,0	3,5	6,3	0,2	0,3	14,0	negro	100	**0533500000**
H6,0/26	6,00	10	26,0	18,0	3,5	6,3	0,2	0,3	20,0	negro	100	**0565700000**
H10,0/22	10,00	7	22,0	12,0	4,5	7,6	0,2	0,4	15,0	marfil	100	**0534200000**
H10,0/28	10,00	7	28,0	18,0	4,5	7,6	0,2	0,4	21,0	marfil	100	**0565800000**
H16,0/24	16,00	6	24,0	12,0	5,8	8,8	0,2	0,4	15,0	verde	100	**0565900000**
H16,0/28	16,00	6	28,0	18,0	5,8	8,8	0,2	0,4	21,0	verde	100	**0566000000**
H25,0/30	25,00	3	30,0	16,0	7,3	11,2	0,2	0,4	18,0	marrón	50	**0317000000**
H25,0/36	25,00	3	36,0	22,0	7,3	11,2	0,2	0,4	24,0	marrón	50	**0317100000**
H35,0/30	35,00	2	30,0	16,0	8,3	12,7	0,2	0,4	19,0	beige	50	**0317200000**
H35,0/39	35,00	2	39,0	25,0	8,3	12,7	0,2	0,4	28,0	beige	50	**0317300000**
H50,0/36	50,00	1	36,0	20,0	10,3	15,0	0,3	0,5	26,0	oliva	50	**0444200000**
H70,0/40	70,00	2/0	37,0	20,0	12,7	16,0	0,35	0,6	26,0	amarillo	25	**9028200000**
H95,0/44	95,00	3/0	44,0	25,0	14,7	18,0	0,35	0,6	31,0	rojo	25	**9028210000**
H120,0/50	120,00	4/0	50,0	30,0	16,5	21,0	0,5	0,7	36,0	azul	25	**9028220000**
H150,0/54	150,00	300 MCM	54,0	32,0	18,5	23,5	0,5	0,75	38,0	amarillo	25	**9028230000**

Código de color Weidmüller

en bolsas 5 x 100 o 5 x 50

Datos para pedido

Tipo	ø mm²	AWG	L1	L2	D1	D2	S1	S2	Long. desaisl.	Color	U.E.	Código
H0,14/10	0,14	26	10,0	6,0	0,6	1,5	0,15	0,25	8,0	gris	500	**9005180000**
H0,14/12	0,14	26	12,0	8,0	0,6	1,5	0,15	0,25	10,0	gris	500	**9028240000**
H0,25/10	0,25	24	10,0	6,0	0,8	1,8	0,15	0,25	8,0	azul claro	500	**9026050000**
H0,25/12	0,25	24	12,0	8,0	0,8	1,8	0,15	0,25	10,0	azul claro	500	**9025780000**
H0,34/10	0,34	22	10,0	6,0	0,8	2,0	0,15	0,25	8,0	turquesa	500	**9026030000**
H0,34/12	0,34	22	12,0	8,0	0,8	2,0	0,15	0,25	10,0	turquesa	500	**9025790000**
H0,5/10	0,50	20	10,0	6,0	1,0	2,6	0,15	0,25	8,0	naranja	500	**9028260000**
H0,5/14	0,50	20	14,0	8,0	1,0	2,6	0,15	0,25	10,0	naranja	500	**9026060000**
H0,5/16	0,50	20	16,0	10,0	1,0	2,6	0,15	0,25	12,0	naranja	500	**9028270000**
H0,75/12	0,75	18	12,0	6,0	1,2	2,8	0,15	0,25	8,0	blanco	500	**9028280000**
H0,75/14	0,75	18	14,0	8,0	1,2	2,8	0,15	0,25	10,0	blanco	500	**9026070000**
H0,75/16	0,75	18	16,0	10,0	1,2	2,8	0,15	0,25	12,0	blanco	500	**9028290000**
H0,75/18	0,75	18	18,0	12,0	1,2	2,8	0,15	0,25	14,0	blanco	500	**9028300000**
H1,0/12	1,00	17	12,0	6,0	1,4	3,0	0,15	0,25	8,0	amarillo	500	**9028310000**
H1,0/14	1,00	17	14,0	8,0	1,4	3,0	0,15	0,25	10,0	amarillo	500	**9026080000**
H1,0/16	1,00	17	16,0	10,0	1,4	3,0	0,15	0,25	12,0	amarillo	500	**9028320000**
H1,0/18	1,00	17	18,0	12,0	1,4	3,0	0,15	0,25	15,0	amarillo	500	**9028340000**
H1,5/14	1,50	16	14,0	8,0	1,7	3,5	0,15	0,25	10,0	rojo	500	**9026090000**
H1,5/16	1,50	16	16,0	10,0	1,7	3,5	0,15	0,25	12,0	rojo	500	**9028350000**
H2,5/14	2,50	14	14,0	8,0	2,2	4,2	0,15	0,25	10,0	azul	500	**9026100000**
H4,0/17	4,00	12	17,0	10,0	2,8	4,8	0,2	0,3	12,0	gris	250	**9026010000**

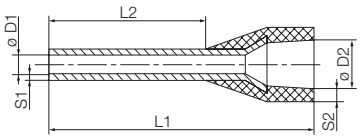

- Aislante fabricado de polipropileno
- resistente al calor hasta 105 °C
- Si es necesario, el aislante se puede fabricar con material de alta resistencia al fuego

Para conductores de 0,5-2,5 mm² (AWG 22-14)
Material E-Cu, galvanizado
Tolerancia de dimensiones conforme a DIN 46228 parte 4

Código de color Weidmüller

tiras de terminales tubulares

Datos para pedido

Tipo	ø mm²	AWG	L1	L2	D1	D2	S1	S2	Long. desaisl.	Color	U.E.	Código
H0,5/14	0,50	20	14,0	8,0	1,0	2,6	0,15	0,25	10,0	naranja	500	**9004270000**
H0,75/14	0,75	18	14,0	8,0	1,2	2,8	0,15	0,25	10,0	blanco	500	**9004290000**
H1,0/14	1,00	17	14,0	8,0	1,4	3,0	0,15	0,25	10,0	amarillo	500	**9004320000**
H1,5/14	1,50	16	14,0	8,0	1,7	3,2	0,15	0,25	10,0	rojo	500	**9004340000**
H2,5/14D	2,50	14	14,0	8,0	2,2	4,0	0,15	0,25	11,0	azul	500	**9004360000**

Código de color Weidmüller

en rollos de terminales tubulares

Datos para pedido

Tipo	ø mm²	AWG	L1	L2	D1	D2	S1	S2	Long. desaisl.	Color	U.E.	Código
H0,34/12	0,34	22	12,0	8,0	0,8	2,0	0,15	0,25	10,0	turquesa	5000	**9004390000**
H0,5/14	0,50	20	14,0	8,0	1,0	2,6	0,15	0,25	10,0	naranja	5000	**9005810000**
H0,75/14	0,75	18	14,0	8,0	1,2	2,8	0,15	0,25	10,0	blanco	5000	**9005820000**
H1,0/14	1,00	17	14,0	8,0	1,4	3,0	0,15	0,25	11,0	amarillo	5000	**9005830000**
H1,5/14	1,50	16	14,0	8,0	1,7	3,2	0,15	0,25	10,0	rojo	5000	**9005840000**
H2,5/14D	2,50	14	14,0	8,0	2,2	4,0	0,15	0,25	11,0	azul	3000	**9005850000**

Terminales tubulares con aislamiento

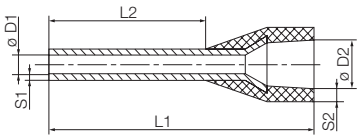

- Aislante fabricado de polipropileno
- resistente al calor hasta 105 °C
- Si es necesario, el aislante se puede fabricar con material de alta resistencia al fuego

Para conductores de 0,5-50 mm² (AWG 20-1)
Material E-Cu, galvanizado
Tolerancia de dimensiones conforme a DIN 46228 parte 4

Código de color DIN
en bolsa

Datos para pedido

Tipo	ø mm²	AWG	L1	L2	D1	D2	S1	S2	Long. desaisl.	Color	VG*	U.E.	Código
H0,5/12D	0,50	20	12,0	6,0	1,0	2,6	0,15	0,25	8,0	❍ blanco	T 20A 001 A	500	**9019000000**
H0,5/14D	0,50	20	14,0	8,0	1,0	2,6	0,15	0,25	10,0	❍ blanco	T 20A 002 A	500	**9019010000**
H0,5/16D	0,50	20	16,0	10,0	1,0	2,6	0,15	0,25	12,0	❍ blanco	T 20A 003 A	500	**9019020000**
H0,75/12D	0,75	18	12,0	6,0	1,2	2,8	0,15	0,25	8,0	● gris	T 20A 004 A	500	**9019030000**
H0,75/14D	0,75	18	14,0	8,0	1,2	2,8	0,15	0,25	10,0	● gris	T 20A 005 A	500	**9019040000**
H0,75/16D	0,75	18	16,0	10,0	1,2	2,8	0,15	0,25	12,0	● gris	T 20A 006 A	500	**9019050000**
H0,75/18D	0,75	18	18,0	12,0	1,2	2,8	0,15	0,25	14,0	● gris	T 20A 007 A	500	**9019060000**
H1,0/12D	1,00	17	12,0	6,0	1,4	3,0	0,15	0,25	8,0	● rojo	T 20A 008 A	500	**9019070000**
H1,0/14D	1,00	17	14,0	8,0	1,4	3,0	0,15	0,25	10,0	● rojo	T 20A 009 A	500	**9019080000**
H1,0/16D	1,00	17	16,0	10,0	1,4	3,0	0,15	0,25	12,0	● rojo	T 20A 010 A	500	**9019100000**
H1,0/18D	1,00	17	18,0	12,0	1,4	3,0	0,15	0,25	15,0	● rojo	T 20A 011 A	500	**9019110000**
H1,5/14D	1,50	16	14,0	8,0	1,7	3,5	0,15	0,25	10,0	● negro	T 20A 012 A	500	**9019120000**
H1,5/16D	1,50	16	16,0	10,0	1,7	3,5	0,15	0,25	12,0	● negro	T 20A 013 A	500	**9019130000**
H1,5/18D	1,50	16	18,0	12,0	1,7	3,5	0,15	0,25	15,0	● negro	T 20A 014 A	500	**9019140000**
H1,5/24D	1,50	16	24,0	18,0	1,7	3,5	0,15	0,25	20,0	● negro	T 20A 015 A	500	**9019150000**
H2,5/14D	2,50	14	14,0	8,0	2,2	4,2	0,15	0,25	10,0	● azul	T 20A 016 A	500	**9019160000**
H2,5/18D	2,50	14	18,0	12,0	2,2	4,2	0,15	0,25	14,0	● azul	T 20A 017 A	500	**9019170000**
H2,5/24D	2,50	14	24,0	18,0	2,2	4,2	0,15	0,25	20,0	● azul	T 20A 018 A	500	**9019180000**
H4,0/17D	4,00	12	17,0	10,0	2,8	4,8	0,2	0,3	12,0	● gris	T 20A 019 A	500	**9019190000**
H4,0/20D	4,00	12	20,0	12,0	2,8	4,8	0,2	0,3	14,0	● gris	T 20A 020 A	500	**9019200000**
H4,0/26D	4,00	12	26,0	18,0	2,8	4,8	0,2	0,3	20,0	● gris	T 20A 021 A	100	**9019210000**
H6,0/20D	6,00	10	20,0	12,0	3,5	6,3	0,2	0,3	14,0	● amarillo	T 20A 022 A	100	**9019220000**
H6,0/26D	6,00	10	26,0	18,0	3,5	6,3	0,2	0,3	20,0	● amarillo	T 20A 023 A	100	**9019230000**
H10,0/22D	10,00	7	22,0	12,0	4,5	7,6	0,2	0,4	15,0	● rojo	T 20A 024 A	100	**9019240000**
H10,0/28D	10,00	7	28,0	18,0	4,5	7,6	0,2	0,4	21,0	● rojo	T 20A 025 A	100	**9019250000**
H16,0/24D	16,00	6	24,0	12,0	5,8	8,8	0,2	0,4	15,0	● azul	T 20A 026 A	100	**9019260000**
H16,0/28D	16,00	6	28,0	18,0	5,8	8,8	0,2	0,4	21,0	● azul	T 20A 027 A	100	**9019270000**
H25,0/30D	25,00	3	30,0	16,0	7,3	11,2	0,2	0,4	18,0	● amarillo	T 20A 028 A	50	**9019280000**
H25,0/36D	25,00	3	36,0	22,0	7,3	11,2	0,2	0,4	24,0	● amarillo	T 20A 030 A	50	**9019300000**
H35,0/30D	35,00	2	30,0	18,0	8,3	12,7	0,2	0,4	21,0	● rojo	T 20A 032 A	50	**9019320000**
H35,0/30D	35,00	2	30,0	16,0	8,3	12,7	0,2	0,4	19,0	● rojo	T 20A 031 A	50	**9019310000**
H35,0/39D	35,00	2	39,0	25,0	8,3	12,7	0,2	0,4	28,0	● rojo	T 20A 033 A	50	**9019330000**
H50,0/36D	50,00	1	36,0	20,0	10,3	15,0	0,3	0,5	26,0	● azul	T 20A 034 A	50	**9019340000**
H50,0/40D	50,00	1	40,0	25,0	10,3	15,0	0,3	0,5	31,0	● azul	T 20A 035 A	50	**9019350000**

Código de color DIN
en bolsas 5 x 100 o 5 x 50

Datos para pedido

Tipo	ø mm²	AWG	L1	L2	D1	D2	S1	S2	Long. desaisl.	Color	VG*	U.E.	Código
H0,5/14D	0,50	20	14,0	8,0	1,0	2,6	0,15	0,25	10,0	❍ blanco	T 20A 002 A	500	**9019400000**
H0,75/14D	0,75	18	14,0	8,0	1,2	2,8	0,15	0,25	10,0	● gris	T 20A 005 A	500	**9019410000**
H1,0/14D	1,00	17	14,0	8,0	1,4	3,0	0,15	0,25	10,0	● rojo	T 20A 009 A	500	**9019420000**
H1,5/14D	1,50	16	14,0	8,0	1,7	3,5	0,15	0,25	10,0	● negro	T 20A 012 A	500	**9019430000**
H1,5/24D	1,50	16	24,0	18,0	1,7	3,5	0,15	0,25	20,0	● negro	T 20A 015 A	500	**9004140000**
H2,5/14	2,50	14	14,0	8,0	2,2	4,2	0,15	0,25	10,0	● azul		500	**9026100000**
H4,0/17	4,00	12	17,0	10,0	2,8	4,8	0,2	0,3	12,0	● gris		250	**9026010000**

Código de color DIN
tiras de terminales tubulares

Datos para pedido

Tipo	ø mm²	AWG	L1	L2	D1	D2	S1	S2	Long. desaisl.	Color		U.E.	Código
H0,5/14D	0,50	20	14,0	8,0	1,0	2,6	0,15	0,25	10,0	❍ blanco	T 20A 002 A	500	**9004280000**
H0,75/14D	0,75	18	14,0	8,0	1,2	2,8	0,15	0,25	10,0	● gris	T 20A 005 A	500	**9004300000**
H1,0/14D	1,00	17	14,0	8,0	1,4	3,0	0,15	0,25	10,0	● rojo	T 20A 009 A	500	**9004330000**
H1,5/14D	1,50	16	14,0	8,0	1,7	3,2	0,15	0,25	10,0	● negro	T 20A 012 A	500	**9004350000**
H2,5/14D	2,50	14	14,0	8,0	2,2	4,0	0,15	0,25	11,0	● azul	T 20A 016 A	500	**9004360000**

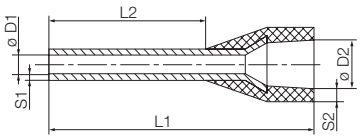

- Aislante fabricado de polipropileno
- resistente al calor hasta 105 °C
- Si es necesario, el aislante se puede fabricar con material de alta resistencia al fuego

Para conductores de 0,5-2,5 mm² (AWG 20-14)
Material E-Cu, galvanizado
Tolerancia de dimensiones conforme a DIN 46228 parte 4

Código de color DIN

en rollos de terminales tubulares

Datos para pedido

Tipo	ø mm²	AWG	L1	L2	D1	D2	S1	S2	Long. desaisl.	Color	VG*	U.E.	Código
H0,5/14D	0,50	20	14,0	8,0	1,0	2,6	0,15	0,25	10,0	❍ blanco		5000	**9005860000**
H0,75/14	0,75	18	14,0	8,0	1,2	2,8	0,15	0,25	10,0	● gris		5000	**9005870000**
H1,0/14D	1,00	17	14,0	8,0	1,4	3,0	0,15	0,25	11,0	● rojo		5000	**9005880000**
H1,5/14D	1,50	16	14,0	8,0	1,7	3,2	0,15	0,25	10,0	● negro		5000	**9005890000**
H2,5/14D	2,50	14	14,0	8,0	2,2	4,0	0,15	0,25	11,0	● azul		3000	**9005850000**

Terminales tubulares con aislamiento

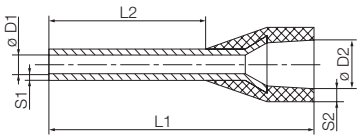

- Aislante fabricado de polipropileno
- resistente al calor hasta 105 °C
- Si es necesario, el aislante se puede fabricar con material de alta resistencia al fuego

Para conductores de 0,14-25 mm² (AWG 26-3)
Material E-Cu, galvanizado
Tolerancia de dimensiones conforme a DIN 46228 parte 4

Otros códigos de colores

en bolsa

Datos para pedido

Tipo	ø mm²	AWG	L1	L2	D1	D2	S1	S2	Long. desaisl.	Color	U.E.	Código
H0,25/10T	0,25	24	10,0	6,0	0,8	1,8	0,15	0,25	8,0	amarillo	500	**9021010000**
H0,25/12T	0,25	24	12,0	8,0	0,8	1,8	0,15	0,25	10,0	amarillo	500	**9021020000**
H0,5/12D	0,50	20	12,0	6,0	1,0	2,6	0,15	0,25	8,0	blanco	500	**9019000000**
H0,5/14D	0,50	20	14,0	8,0	1,0	2,6	0,15	0,25	10,0	blanco	500	**9019010000**
H0,5/16D	0,50	20	16,0	10,0	1,0	2,6	0,15	0,25	12,0	blanco	500	**9019020000**
H0,75/12T	0,75	18	12,0	6,0	1,2	2,8	0,15	0,25	8,0	azul claro	500	**9021030000**
H0.75/14	0,75	18	14,0	8,0	1,2	2,8	0,15	0,25	10,0	azul claro	500	**9021040000**
H0,75/16T	0,75	18	16,0	10,0	1,2	2,8	0,15	0,25	12,0	azul claro	500	**9021050000**
H0,75/18T	0,75	18	18,0	12,0	1,2	2,8	0,15	0,25	14,0	azul claro	500	**9021060000**
H1,0/12D	1,00	17	12,0	6,0	1,4	3,0	0,15	0,25	8,0	rojo	500	**9019070000**
H1,0/14D	1,00	17	14,0	8,0	1,4	3,0	0,15	0,25	10,0	rojo	500	**9019080000**
H1,0/16D	1,00	17	16,0	10,0	1,4	3,0	0,15	0,25	12,0	rojo	500	**9019100000**
H1,0/18D	1,00	17	18,0	12,0	1,4	3,0	0,15	0,25	15,0	rojo	500	**9019110000**
H1,5/14D	1,50	16	14,0	8,0	1,7	3,5	0,15	0,25	10,0	negro	500	**9019120000**
H1,5/16D	1,50	16	16,0	10,0	1,7	3,5	0,15	0,25	12,0	negro	500	**9019130000**
H1,5/18D	1,50	16	18,0	12,0	1,7	3,5	0,15	0,25	15,0	negro	500	**9019140000**
H1,5/24D	1,50	16	24,0	18,0	1,7	3,5	0,15	0,25	20,0	negro	500	**9019150000**
H2,5/14T	2,50	14	14,0	8,0	2,2	4,2	0,15	0,25	10,0	gris	500	**9021070000**
H2,5/18T	2,50	14	18,0	12,0	2,2	4,2	0,15	0,25	14,0	gris	500	**9021080000**
H2,5/24T	2,50	14	24,0	18,0	2,2	4,2	0,15	0,25	20,0	gris	500	**9021090000**
H4,0/17T	4,00	12	17,0	10,0	2,8	4,8	0,2	0,3	12,0	naranja	500	**9021100000**
H4,0/20T	4,00	12	20,0	12,0	2,8	4,8	0,2	0,3	14,0	naranja	500	**9021110000**
H4,0/26T	4,00	12	26,0	18,0	2,8	4,8	0,2	0,3	20,0	naranja	100	**9021120000**
H6,0/20T	6,00	10	20,0	12,0	3,5	6,3	0,2	0,3	14,0	verde	100	**9021130000**
H6,0/26T	6,00	10	26,0	18,0	3,5	6,3	0,2	0,3	20,0	verde	100	**9021140000**
H10,0/22T	10,00	7	22,0	12,0	4,5	7,6	0,2	0,4	15,0	marrón	100	**9021150000**
H10,0/28T	10,00	7	28,0	18,0	4,5	7,6	0,2	0,4	21,0	marrón	100	**9021160000**
H16,0/24T	16,00	6	24,0	12,0	5,8	8,8	0,2	0,4	15,0	blanco	100	**9021170000**
H16,0/28T	16,00	6	28,0	18,0	5,8	8,8	0,2	0,4	21,0	blanco	100	**9021180000**
H25,0/30T	25,00	3	30,0	16,0	7,3	11,2	0,2	0,4	18,0	negro	50	**9021190000**
H25,0/36T	25,00	3	36,0	22,0	7,3	11,2	0,2	0,4	24,0	negro	50	**9021200000**

Otros códigos de colores

en bolsas 5 x 100 o 5 x 50

Datos para pedido

Tipo	ø mm²	AWG	L1	L2	D1	D2	S1	S2	Long. desaisl.	Color	U.E.	Código
H0,14/10T	0,14	26	10,0	6,0	0,6	1,5	0,15	0,25	8,0	marrón	500	**9028250000**
H0,25/10T	0,25	24	10,0	6,0	0,8	1,8	0,15	0,25	8,0	amarillo	500	**9021210000**
H0,25/12T	0,25	24	12,0	8,0	0,8	1,8	0,15	0,25	10,0	amarillo	500	**9021220000**
H0,5/14D	0,50	20	14,0	8,0	1,0	2,6	0,15	0,25	10,0	blanco	500	**9019400000**
H0,75/14T	0,75	18	14,0	8,0	1,2	2,8	0,15	0,25	10,0	azul claro	500	**9021230000**
H1,0/14D	1,00	17	14,0	8,0	1,4	3,0	0,15	0,25	10,0	rojo	500	**9019420000**
H1,5/14D	1,50	16	14,0	8,0	1,7	3,5	0,15	0,25	10,0	negro	500	**9019430000**
H1,5/24D	1,50	16	24,0	18,0	1,7	3,5	0,15	0,25	20,0	negro	500	**9004140000**
H2,5/14T	2,50	14	14,0	8,0	2,2	4,2	0,15	0,25	10,0	gris	500	**9021240000**
H4,0/17T	4,00	12	17,0	10,0	2,8	4,8	0,2	0,3	12,0	naranja	250	**9021250000**

Otros códigos de colores

tiras de terminales tubulares

Datos para pedido

Tipo	ø mm²	AWG	L1	L2	D1	D2	S1	S2	Long. desaisl.	Color	U.E.	Código
H0,5/14D	0,50	20	14,0	8,0	1,0	2,6	0,15	0,25	10,0	blanco	500	**9004280000**
H0,75/14T	0,75	18	14,0	8,0	1,2	2,8	0,15	0,25	10,0	azul claro	500	**9004310000**
H1,0/14D	1,00	17	14,0	8,0	1,4	3,0	0,15	0,25	10,0	rojo	500	**9004330000**
H1,5/14D	1,50	16	14,0	8,0	1,7	3,2	0,15	0,25	10,0	negro	500	**9004350000**
H2,5/14T	2,50	14	14,0	8,0	2,2	4,0	0,15	0,25	11,0	gris	500	**9004370000**

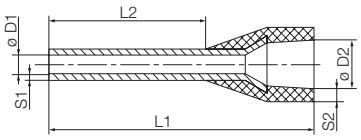

- Aislante fabricado de polipropileno
- resistente al calor hasta 105 °C
- Si es necesario, el aislante se puede fabricar con material de alta resistencia al fuego

Para conductores de 0,5-2,5 mm² (AWG 20-14)
Material E-Cu, galvanizado
Tolerancia de dimensiones conforme a DIN 46228 parte 4

Otros códigos de colores

en rollos de terminales tubulares

Datos para pedido

Tipo	ø mm²	AWG	L1	L2	D1	D2	S1	S2	Long. desaisl.	Color	U.E.	Código
H0,5/14D	0,50	20	14,0	8,0	1,0	2,6	0,15	0,25	10,0	❍ blanco	5000	**9005860000**
H0,75/14T	0,75	18	14,0	8,0	1,2	2,8	0,15	0,25	10,0	● azul claro	5000	**9005900000**
H1,0/14D	1,00	17	14,0	8,0	1,4	3,0	0,15	0,25	11,0	● rojo	5000	**9005880000**
H1,5/14D	1,50	16	14,0	8,0	1,7	3,2	0,15	0,25	10,0	● negro	5000	**9005890000**
H2,5/14T	2,50	14	14,0	8,0	2,2	4,0	0,15	0,25	11,0	● gris	3000	**9005910000**

Terminales tubulares dobles con aislamiento

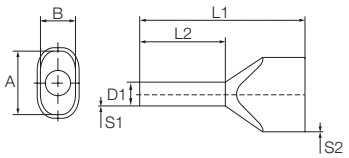

- Aislante fabricado de polipropileno
- resistente al calor hasta 105 °C
- Si es necesario, el aislante se puede fabricar con material de alta resistencia al fuego

Para conductores de 2 x 0,5-2 x 16 mm² (2 x AWG 20-2 x AWG 6)
Material E-Cu, galvanizado
Tolerancia de dimensiones conforme a DIN 46228 parte 4

Código de color Weidmüller
en bolsa

Datos para pedido

Tipo	ø mm²	AWG	L1	L2	D1	D2	S1	S2	Long. desaisl.	Color	U.E.	Código
H0,5/15	0,50	20	15,0	8,0	1,4		0,15	0,3	11,0	naranja	500	**9037200000**
H0,5/16,5	0,50	20	16,0	10,0	1,4		0,15	0,3	13,0	naranja	500	**9037210000**
H0,5/18,5	0,50	20	19,0	12,0	1,4		0,15	0,3	15,0	naranja	500	**9037220000**
H0,75/15	0,75	18	15,0	8,0	1,7		0,15	0,3	11,0	blanco	500	**9037230000**
H0,75/17	0,75	18	17,0	10,0	1,7		0,15	0,3	13,0	blanco	500	**9037240000**
H0,75/19S	0,75	18	19,0	12,0	1,4		0,15	0,3	21,0	blanco	500	**9202820000**
H0,75/24,5	0,75	18	24,0	18,0	1,7		0,15	0,3	21,0	blanco	500	**9037250000**
H1,0/15	1,00	17	15,0	8,0	2,0		0,15	0,3	12,0	amarillo	500	**9037260000**
H1,0/15S	1,00	17	16,0	8,0	2,2		0,15	0,3	12,0	amarillo	500	**9018690000**
H1,0/20	1,00	17	19,0	12,0	2,0		0,15	0,3	16,0	amarillo	500	**9037270000**
H1,0/25,6	1,00	17	25,0	18,0	2,0		0,15	0,3	22,0	amarillo	500	**9037280000**
H1,5/16	1,50	16	16,0	8,2	2,2		0,15	0,3	11,0	rojo	500	**9037290000**
H1,5/20	1,50	16	20,0	12,0	2,2		0,15	0,3	15,0	rojo	500	**9037300000**
H1,5/25,6	1,50	16	26,0	18,0	2,2		0,15	0,3	21,0	rojo	100	**9037310000**
H2,5/18,5D	2,50	14	19,0	10,0	2,8		0,15	0,4	13,0	azul	500	**9037500000**
H2,5/20,5D	2,50	14	21,0	12,0	2,8		0,15	0,4	15,0	azul	100	**9037510000**
H2,5/26,5D	2,50	14	27,0	18,0	2,8		0,15	0,4	21,0	azul	100	**9037520000**
H4,0/22D	4,00	12	22,0	12,0	3,5		0,2	0,5	15,0	gris	100	**9037530000**
H4,0/28D	4,00	12	28,0	18,0	3,5		0,2	0,5	21,0	gris	100	**9037540000**
H6,0/25	6,00	10	25,0	12,0	4,5		0,2	0,5	20,0	negro	100	**9037320000**
H6,0/29	6,00	10	29,0	18,0	4,5		0,2	0,5	24,0	negro	100	**9037330000**
H10,0/24S	10,00	7	24,0	12,0	6,5		0,2	0,5	17,0	marfil	100	**9018860000**
H10,0/26	10,00	7	24,0	12,0	5,8		0,2	0,5	17,0	marfil	100	**9037340000**
H10,0/30	10,00	7	30,0	18,0	5,8		0,2	0,5	23,0	marfil	100	**9037350000**
H10,0/30S	10,00	7	30,0	18,0	6,5		0,2	0,5	23,0	marfil	100	**9018870000**
H16,0/29	16,00	6	29,0	16,0	8,3		0,3	0,6	20,0	verde	50	**9037360000**
H16,0/38	16,00	6	38,0	25,0	8,3		0,3	0,6	29,0	verde	50	**9037370000**

Código de color Weidmüller
en bolsas 5 x 100 o 5 x 50

Datos para pedido

Tipo	ø mm²	AWG	L1	L2	D1	D2	S1	S2	Long. desaisl.	Color	U.E.	Código
H0,5/15	0,50	20	15,0	8,0	1,4		0,15	0,3	11,0	naranja	500	**9004440000**
H0,75/15	0,75	18	15,0	8,0	1,7		0,15	0,3	11,0	blanco	500	**9018510000**
H0,75/17	0,75	18	17,0	10,0	1,7		0,15	0,3	13,0	blanco	500	**9004900000**
H1,0/15	1,00	17	15,0	8,0	2,0		0,15	0,3	12,0	amarillo	500	**9018530000**
H1,0/15S	1,00	17	16,0	8,0	2,2		0,15	0,3	12,0	amarillo	500	**9018650000**
H1,0/20	1,00	17	19,0	12,0	2,0		0,15	0,3	16,0	amarillo	500	**9004910000**
H1,5/16	1,50	16	16,0	8,2	2,2		0,15	0,3	11,0	rojo	500	**9004410000**
H1,5/20	1,50	16	20,0	12,0	2,2		0,15	0,3	15,0	rojo	500	**9004920000**
H2,5/18,5D	2,50	14	19,0	10,0	2,8		0,15	0,4	13,0	azul	250	**9004430000**
H2,5/20,5D	2,50	14	21,0	12,0	2,8		0,15	0,4	15,0	azul	250	**9004740000**
H4,0/22D	4,00	12	22,0	12,0	3,5		0,2	0,5	15,0	gris	100	**9004730000**
H6,0/25	6,00	10	25,0	12,0	4,5		0,2	0,5	20,0	negro	100	**9004930000**
H10,0/26	10,00	7	24,0	12,0	5,8		0,2	0,5	17,0	marfil	100	**9004940000**

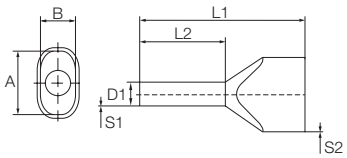

- Aislante fabricado de polipropileno
- resistente al calor hasta 105 °C
- Si es necesario, el aislante se puede fabricar con material de alta resistencia al fuego

Para conductores de 2 x 0,5-2 x 16 mm² (2 x AWG 20-2 x AWG 6)
Material E-Cu, galvanizado
Tolerancia de dimensiones conforme a DIN 46228 parte 4

Código de color DIN

en bolsa

Datos para pedido

Tipo	ø mm²	AWG	L1	L2	D1	D2	S1	S2	Long. desaisl.	Color	U.E.	Código
H0,5/15D	0,50	20	15,0	8,0	1,4		0,15	0,3	11,0	❍ blanco	500	**9037380000**
H0,5/16,5D	0,50	20	16,0	10,0	1,4		0,15	0,3	13,0	❍ blanco	500	**9037390000**
H0,5/18,4D	0,50	20	19,0	12,0	1,4		0,15	0,3	15,0	❍ blanco	500	**9037400000**
H0,75/15D	0,75	18	15,0	8,0	1,7		0,15	0,3	11,0	● gris	500	**9037410000**
H0,75/17D	0,75	18	17,0	10,0	1,7		0,15	0,3	13,0	● gris	500	**9037420000**
H0,75/19DS	0,75	18	19,0	12,0	1,4		0,15	0,3	21,0	● gris	500	**9202830000**
H0,75/24,5D	0,75	18	24,0	18,0	1,7		0,15	0,3	21,0	● gris	500	**9037430000**
H1,0/15D	1,00	17	16,0	8,0	2,2		0,15	0,3	12,0	● rojo	500	**9037440000**
H1,0/20D	1,00	17	19,0	12,0	2,0		0,15	0,3	16,0	● rojo	500	**9037450000**
H1,0/25,6D	1,00	17	25,0	18,0	2,0		0,15	0,3	22,0	● rojo	500	**9037460000**
H1,5/16D	1,50	16	16,0	8,0	2,2		0,15	0,3	11,0	● negro	500	**9037470000**
H1,5/20D	1,50	16	20,0	12,0	2,2		0,15	0,3	15,0	● negro	500	**9037480000**
H1,5/25,6D	1,50	16	26,0	18,0	2,2		0,15	0,3	21,0	● negro	100	**9037490000**
H2,5/18,5D	2,50	14	19,0	10,0	2,8		0,15	0,4	13,0	● azul	500	**9037500000**
H2,5/20,5D	2,50	14	21,0	12,0	2,8		0,15	0,4	15,0	● azul	100	**9037510000**
H2,5/26,5D	2,50	14	27,0	18,0	2,8		0,15	0,4	21,0	● azul	100	**9037520000**
H4,0/22D	4,00	12	22,0	12,0	3,5		0,2	0,5	15,0	● gris	100	**9037530000**
H4,0/28D	4,00	12	28,0	18,0	3,5		0,2	0,5	21,0	● gris	100	**9037540000**
H6,0/25D	6,00	10	25,0	12,0	4,5		0,2	0,5	20,0	● amarillo	100	**9037550000**
H6,0/29D	6,00	10	29,0	18,0	4,5		0,2	0,5	24,0	● amarillo	100	**9037560000**
H10,0/24DS	10,00	7	24,0	12,0	6,5		0,2	0,5	17,0	● rojo	100	**9018880000**
H10,0/26D	10,00	7	24,0	12,0	5,8		0,2	0,5	17,0	● rojo	100	**9037570000**
H10,0/30D	10,00	7	30,0	18,0	5,8		0,2	0,5	23,0	● rojo	100	**9037580000**
H10,0/30DS	10,00	7	30,0	18,0	6,5		0,2	0,5	23,0	● rojo	100	**9018890000**
H16,0/29D	16,00	6	29,0	16,0	8,3		0,3	0,6	20,0	● azul	50	**9037590000**
H16,0/38D	16,00	6	38,0	25,0	8,3		0,3	0,6	29,0	● azul	50	**9037600000**

Código de color DIN

en bolsas 5 x 100 o 5 x 50

Datos para pedido

Tipo	ø mm²	AWG	L1	L2	D1	D2	S1	S2	Long. desaisl.	Color	U.E.	Código
H0,5/15D	0,50	20	15,0	8,0	1,4		0,15	0,3	11,0	❍ blanco	500	**9004780000**
H0,75/15D	0,75	18	15,0	8,0	1,7		0,15	0,3	11,0	● gris	500	**9018520000**
H0,75/17D	0,75	18	17,0	10,0	1,7		0,15	0,3	13,0	● gris	500	**9004770000**
H1,0/15D	1,00	17	16,0	8,0	2,2		0,15	0,3	12,0	● rojo	500	**9018540000**
H1,0/20D	1,00	17	19,0	12,0	2,0		0,15	0,3	16,0	● rojo	500	**9004760000**
H1,5/16D	1,50	16	16,0	8,0	2,2		0,15	0,3	11,0	● negro	500	**9004420000**
H1,5/20D	1,50	16	20,0	12,0	2,2		0,15	0,3	15,0	● negro	500	**9004750000**
H2,5/18,5D	2,50	14	19,0	10,0	2,8		0,15	0,4	13,0	● azul	250	**9004430000**
H2,5/20,5D	2,50	14	21,0	12,0	2,8		0,15	0,4	15,0	● azul	250	**9004740000**
H4,0/22D	4,00	12	22,0	12,0	3,5		0,2	0,5	15,0	● gris	100	**9004730000**
H6,0/25D	6,00	10	25,0	12,0	4,5		0,2	0,5	20,0	● amarillo	100	**9004720000**
H10,0/26D	10,00	7	24,0	12,0	5,8		0,2	0,5	17,0	● rojo	100	**9004710000**

Terminales tubulares dobles con aislamiento

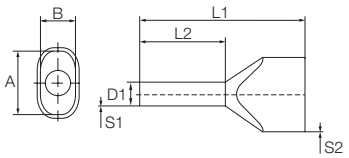

- Aislante fabricado de polipropileno
- resistente al calor hasta 105 °C
- Si es necesario, el aislante se puede fabricar con material de alta resistencia al fuego

Para conductores de 2 x 0,5-2 x 16 mm² (2 x AWG 20-2 x AWG 6)
Material E-Cu, galvanizado
Tolerancia de dimensiones conforme a DIN 46228 parte 4

Otros códigos de colores

en bolsa

Datos para pedido

Tipo	ø mm²	AWG	L1	L2	D1	D2	S1	S2	Long. desaisl.	Color	U.E.	Código
H0,5/15	0,50	20	15,0	8,0	1,4		0,15	0,3	11,0	naranja	500	**9037200000**
H0,5/16,5	0,50	20	16,0	10,0	1,4		0,15	0,3	13,0	naranja	500	**9037210000**
H0,5/18,5	0,50	20	19,0	12,0	1,4		0,15	0,3	15,0	naranja	500	**9037220000**
H0,75/15T	0,75	18	15,0	8,0	1,7		0,15	0,3	11,0	azul claro	500	**9037610000**
H0,75/17T	0,75	18	17,0	10,0	1,7		0,15	0,3	13,0	azul claro	500	**9037620000**
H0,75/19TS	0,75	18	19,0	12,0	1,4		0,15	0,3	21,0	azul claro	500	**9202840000**
H0,75/24,5T	0,75	18	24,0	18,0	1,7		0,15	0,3	21,0	azul claro	500	**9037630000**
H1,0/15D	1,00	17	16,0	8,0	2,2		0,15	0,3	12,0	rojo	500	**9037440000**
H1,0/20D	1,00	17	19,0	12,0	2,0		0,15	0,3	16,0	rojo	500	**9037450000**
H1,0/25,6D	1,00	17	25,0	18,0	2,0		0,15	0,3	22,0	rojo	500	**9037460000**
H1,5/16D	1,50	16	16,0	8,0	2,2		0,15	0,3	11,0	negro	500	**9037470000**
H1,5/20D	1,50	16	20,0	12,0	2,2		0,15	0,3	15,0	negro	500	**9037480000**
H1,5/25,6D	1,50	16	26,0	18,0	2,2		0,15	0,3	21,0	negro	100	**9037490000**
H2,5/18,5T	2,50	14	19,0	10,0	2,8		0,15	0,4	13,0	gris	500	**9037640000**
H2,5/20,5T	2,50	14	21,0	12,0	2,8		0,15	0,4	15,0	gris	100	**9037650000**
H2,5/26,5T	2,50	14	27,0	18,0	2,8		0,15	0,4	21,0	gris	100	**9037660000**
H4,0/22T	4,00	12	22,0	12,0	3,5		0,2	0,5	15,0	naranja	100	**9037670000**
H4,0/28T	4,00	12	28,0	18,0	3,5		0,2	0,5	21,0	naranja	100	**9037680000**
H6,0/25T	6,00	10	25,0	12,0	4,5		0,2	0,5	20,0	verde	100	**9037690000**
H6,0/29T	6,00	10	29,0	18,0	4,5		0,2	0,5	24,0	verde	100	**9037700000**
H10,0/26T	10,00	7	24,0	12,0	5,8		0,2	0,5	17,0	marrón	100	**9037710000**
H10,0/30T	10,00	7	30,0	18,0	5,8		0,2	0,5	23,0	marrón	100	**9037720000**
H16,0/19T	16,00	6	29,0	16,0	8,3		0,3	0,6	20,0	❍ blanco	50	**9037730000**
H16,0/38T	16,00	6	38,0	25,0	8,3		0,3	0,6	29,0	❍ blanco	50	**9037740000**

Otros códigos de colores

en bolsas 5 x 100 o 5 x 50

Datos para pedido

Tipo	ø mm²	AWG	L1	L2	D1	D2	S1	S2	Long. desaisl.	Color	U.E.	Código
H0,75/17T	0,75	18	17,0	10,0	1,7		0,15	0,3	13,0	azul claro	500	**9005140000**
H1,0/15D	1,00	17	16,0	8,0	2,2		0,15	0,3	12,0	rojo	500	**9018540000**
H1,0/20D	1,00	17	19,0	12,0	2,0		0,15	0,3	16,0	rojo	500	**9004760000**
H1,5/16D	1,50	16	16,0	8,0	2,2		0,15	0,3	11,0	negro	500	**9004420000**
H1,5/20D	1,50	16	20,0	12,0	2,2		0,15	0,3	15,0	negro	500	**9004750000**
H2,5/18.5T	2,50	14	19,0	10,0	2,8		0,15	0,4	13,0	gris	250	**9018580000**
H2,5/20,5	2,50	14	21,0	12,0	2,8		0,15	0,4	15,0	gris	250	**9005150000**
H4,0/22T	4,00	12	22,0	12,0	3,5		0,2	0,5	15,0	naranja	100	**9018590000**
H6,0/25T	6,00	10	25,0	12,0	4,5		0,2	0,5	20,0	verde	100	**9005160000**
H10,0/26T	10,00	7	24,0	12,0	5,8		0,2	0,5	17,0	marrón	100	**9005170000**

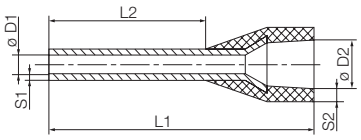

- Aislante fabricado de polipropileno
- resistente al calor hasta 105 °C
- Si es necesario, el aislante se puede fabricar con material de alta resistencia al fuego

Para conductores de 1,5-16 mm² (AWG 16-6)
Material E-Cu, galvanizado
Tolerancia de dimensiones conforme a DIN 46228 parte 4

Código de color Weidmüller

en bolsa

Datos para pedido

Tipo	ø mm²	AWG	L1	L2	D1	D2	S1	S2	Long. desaisl.	Color	U.E.	Código
H1,5/24 XS	1,50	16	24,0	18,0	1,8	6,8	0,15	0,3	20,0	● negro	100	**9202870000**
H2,5/24 XS	2,50	14	24,0	18,0	2,3	7,6	0,15	0,3	20,0	● azul	100	**9202880000**

Código de color Weidmüller

en bolsas 5 x 100 o 5 x 50

Datos para pedido

Tipo	ø mm²	AWG	L1	L2	D1	D2	S1	S2	Long. desaisl.	Color	U.E.	Código
H1,5/17,5X	1,50	16	17,5	8,0	1,8	6,8	0,15	0,3	13,0	● negro	100	**9006590000**
H1,5/19,5X	1,50	16	19,5	10,0	1,8	6,8	0,15	0,3	15,0	● negro	100	**9006630000**
H2,5/17,5X	2,50	14	17,5	8,0	2,3	7,6	0,15	0,3	14,0	● azul	100	**9006670000**
H2,5/21,5X	2,50	14	21,5	12,0	2,3	7,6	0,15	0,3	17,0	● azul	100	**9006710000**
H4,0/19,5X	4,00	12	19,5	10,0	2,9	7,8	0,2	0,3	14,0	● gris	100	**9006750000**
H6,0/23,0X	6,00	10	23,0	12,0	3,6	8,1	0,2	0,3	17,0	● amarillo	100	**9006790000**
H10,0/24,5X	10,00	7	24,0	12,0	4,6	9,6	0,2	0,3	17,0	● rojo	100	**9006830000**
H16,0/25,5X	16,00	6	25,5	12,0	6,0	11,9	0,2	0,3	26,0	● azul	100	**9006870000**

Terminales tubulares con aislamiento: tamaños especiales

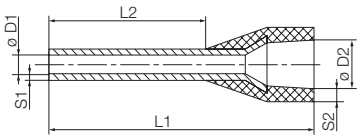

- Aislante fabricado de polipropileno
- resistente al calor hasta 105 °C
- Si es necesario, el aislante se puede fabricar con material de alta resistencia al fuego

Para conductores de 0,5-2,5 mm² (AWG 20-14)
Material E-Cu, galvanizado
Tolerancia de dimensiones conforme a DIN 46228 parte 4

Código de color Weidmüller
en bolsa

Datos para pedido

Tipo	ø mm²	AWG	L1	L2	D1	D2	S1	S2	Long. desaisl.	Color	U.E.	Código
H0,5/14S	0,50	20	14,0	8,0	1,0	2,9	0,15	0,25	10,0	naranja	500	**9004560000**
H0,5/14S	0,50	20	14,0	8,0	1,0	2,9	0,15	0,25	10,0	blanco	500	**9004590000**
H0,5/16DS	0,50	20	16,0	10,0	1,0	2,9	0,15	0,25	12,0	blanco	500	**9202910000**
H0,5/16S	0,50	20	16,0	10,0	1,0	2,9	0,15	0,25	12,0	naranja	500	**9202900000**
H0,75/14S	0,75	18	14,0	8,0	1,2	3,4	0,15	0,25	10,0	blanco	500	**9025960000**
H0,75/14TS	0,75	18	14,0	8,0	1,2	3,4	0,15	0,25	10,0	azul claro	500	**9018550000**
H1,0/14S	1,00	17	14,0	8,0	1,4	3,5	0,15	0,25	10,0	amarillo	500	**9025970000**
H1,0/14S	1,00	17	14,0	8,0	1,4	3,5	0,15	0,25	10,0	rojo	500	**9018560000**
H1,5/12S	1,50	16	12,0	6,0	1,7	3,5	0,15	0,25	8,0	rojo	500	**9025690000**
H1,5/14S	1,50	16	14,0	8,0	1,7	3,9	0,15	0,25	10,0	rojo	500	**9025980000**
H1,5/14S	1,50	16	14,0	8,0	1,7	3,9	0,15	0,25	10,0	negro	500	**9025240000**
H2,5/12DS	2,50	14	12,0	6,0	2,2	4,2	0,15	0,25	8,0	azul	500	**9028490000**
H2,5/12TS	2,50	14	12,0	6,0	2,2	4,2	0,15	0,25	8,0	gris	500	**9036200000**
H2,5/14S	2,50	14	14,0	8,0	2,2	4,0	0,15	0,25	10,0	azul	500	**1333100000**
H2,5/14TS	2,50	14	14,0	8,0	2,2	4,0	0,15	0,25	10,0	gris	500	**9426770000**
H2,5/16DS	2,50	14	16,0	10,0	2,2	4,2	0,15	0,25	13,0	azul	500	**9036220000**

Código de color Weidmüller
en bolsas 5 x 100 o 5 x 50

Datos para pedido

Tipo	ø mm²	AWG	L1	L2	D1	D2	S1	S2	Long. desaisl.	Color	U.E.	Código
H0,75/14S	0,75	18	14,0	8,0	1,2	3,4	0,15	0,25	10,0	blanco	500	**9025700000**
H1,0/14S	1,00	17	14,0	8,0	1,4	3,5	0,15	0,25	10,0	amarillo	500	**9025710000**
H1,5/14DS	1,50	16	14,0	8,0	1,7	3,9	0,15	0,25	10,0	negro	500	**9028360000**
H1,5/14S	1,50	16	14,0	8,0	1,7	3,9	0,15	0,25	10,0	rojo	500	**9025720000**

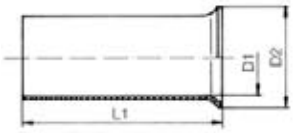

Para conductores de 0,25-185 mm² (AWG 24-350MCM)
Material E-Cu, galvanizado
Tolerancia de dimensiones conforme a DIN 46228 parte 1

Sin aislamiento

en bolsa

Datos para pedido

Tipo	ø mm²	AWG	L1	L2	D1	D2	S1	S2	Long. desaisl.	Color	U.E.	Código
H0,25/5	0,25	24	5,0		0,7	1,6			5,0		1000	**9018910000**
H0,5/10	0,50	20	10,0		1,0	2,1			10,0		1000	**9004050000**
H0,5/6	0,50	20	6,0		1,0	2,1			6,0		1000	**0282600000**
H0,75/10	0,75	18	10,0		1,2	2,3			10,0		1000	**0542500000**
H0,75/6	0,75	18	6,0		1,2	2,3			6,0		1000	**0282700000**
H1,0/10	1,00	17	10,0		1,4	2,5			10,0		1000	**0282800000**
H1,0/6	1,00	17	6,0		1,4	2,5			6,0		1000	**0372600000**
H1,5/7	1,50	16	7,0		1,7	2,8			7,0		1000	**0372700000**
H1,5/10	1,50	16	10,0		1,7	2,8			10,0		1000	**0186500000**
H1,5/12	1,50	16	12,0		1,7	2,8			12,0		1000	**9004060000**
H1,5/18	1,50	16	18,0		1,7	2,8			18,0		1000	**9004070000**
H2,5/7	2,50	14	7,0		2,2	3,4			7,0		1000	**0373000000**
H2,5/10	2,50	14	10,0		2,2	3,4			10,0		1000	**9004080000**
H2,5/12	2,50	14	12,0		2,2	3,4			12,0		1000	**0186100000**
H2,5/18	2,50	14	18,0		2,2	3,4			18,0		1000	**9004090000**
H4,0/9	4,00	12	9,0		2,8	4,0			9,0		500	**0373100000**
H4,0/15	4,00	12	15,0		2,8	4,0			15,0		500	**9004100000**
H4,0/12	4,00	12	12,0		2,8	4,0			12,0		1000	**0244100000**
H4,0/18	4,00	12	18,0		2,8	4,0			18,0		500	**9004110000**
H6,0/10	6,00	10	10,0		3,5	4,7			10,0		500	**9004120000**
H6,0/12	6,00	10	12,0		3,5	4,7			12,0		500	**0191900000**
H6,0/15	6,00	10	15,0		3,5	4,7			15,0		500	**0124700000**
H6,0/18	6,00	10	18,0		3,5	4,7			18,0		500	**9004130000**
H10,0/12	10,00	7	12,0		4,5	5,8			12,0		500	**0282900000**
H10,0/15	10,00	7	15,0		4,5	5,8			15,0		500	**0124800000**
H10,0/18	10,00	7	18,0		4,5	5,8			18,0		500	**0379300000**
H16,0/12	16,00	6	12,0		5,8	7,5			12,0		500	**0492500000**
H16,0/15	16,00	6	15,0		5,8	7,5			15,0		500	**0124300000**
H16,0/18	16,00	6	18,0		5,8	7,5			18,0		100	**0375200000**
H16,0/25	16,00	6	25,0		5,8	7,5			25,0		100	**9004150000**
H16,0/32	16,00	6	32,0		5,8	7,5			32,0		100	**9004160000**
H25,0/15	25,00	3	15,0		7,3	9,5			15,0		250	**0124400000**
H25,0/18	25,00	3	18,0		7,3	9,5			18,0		100	**0375300000**
H25,0/25	25,00	3	25,0		7,3	9,5			25,0		250	**9004170000**
H25,0/32	25,00	3	32,0		7,3	9,5			32,0		100	**9004180000**
H35,0/18	35,00	2	18,0		8,3	11,0			18,0		100	**0368900000**
H35,0/25	35,00	2	25,0		8,3	11,0			25,0		100	**9004190000**
H35,0/30	35,00	2	30,0		8,3	11,0			30,0		100	**9451000000**
H35,0/32	35,00	2	32,0		8,3	11,0			32,0		100	**9004200000**
H50,0/18	50,00	1	18,0		10,3	13,0			18,0		100	**9004210000**
H50,0/25	50,00	1	25,0		10,3	13,0			25,0		100	**9025880000**
H50,0/32	50,00	1	32,0		10,3	13,0			32,0		100	**9004220000**
H70,0/25	70,00	2/0	25,0		12,5	15,0			25,0		50	**9004230000**
H70,0/32	70,00	2/0	32,0		12,5	15,0			32,0		50	**9004240000**
H95,0/25	95,00	3/0	25,0		14,5	17,0			25,0		50	**9004250000**
H95,0/32	95,00	3/0	32,0		14,5	17,0			32,0		50	**9004260000**
H120,0/32	120,00	4/0	32,0		16,5	19,0			32,0		25	**9036240000**
H150,0/32	150,00	300 MCM	32,0		18,5	21,0			32,0		25	**9036250000**
H185,0/32	185,00	350 MCM	32,0		20,0	23,5			32,0		25	**9036260000**

Conectores aislados

Terminal redondo

Datos para pedido

Tipo	Sección en mm²	Color	Dimensiones	U.E.	Código
LIR 1,5M3 V	0,5 - 1,5	●	M 3	100	9200070000
LIR 1,5M3,5 V	0,5 - 1,5	●	M 3,5	100	9200080000
LIR 1,5M4 V	0,5 - 1,5	●	M 4	100	9200090000
LIR 1,5M5 V	0,5 - 1,5	●	M 5	100	9200100000
LIR 1,5M6 V	0,5 - 1,5	●	M 6	100	9200110000
LIR 1,5M8 V	0,5 - 1,5	●	M 8	100	9200120000
LIR 2,5M3 V	1,5 - 2,5	●	M 3	100	9200150000
LIR 2,5M3,5 V	1,5 - 2,6	●	M 3,5	100	9200160000
LIR 2,5M4 V	1,5 - 2,7	●	M 4	100	9200170000
LIR 2,5M5 V	1,5 - 2,8	●	M 5	100	9200180000
LIR 2,5M6 V	1,5 - 2,9	●	M 6	100	9200190000
LIR 2,5M8 V	1,5 - 2,1	●	M 8	100	9200200000
LIR 2,5M10 V	1,5 - 2,5	●	M 10	100	9200210000
LIR 6,0M4 V	4 - 6	●	M 4	100	9200230000
LIR 6M5 V	4 - 6	●	M 5	100	9200240000
LIR 6M6 V	4 - 6	●	M 6	100	9200250000
LIR 6M8 V	4 - 6	●	M 8	100	9200260000
LIR 6,0M10 V	4 - 6	●	M 10	100	9200270000

Terminal de horquilla

Datos para pedido

Tipo	Sección en mm²	Color	Dimensiones	U.E.	Código
LIS 1,5M3 V	0,5 - 1,5	●	M 3	100	9200290000
LIS 1,5M3,5 V	0,5 - 1,5	●	M 3,5	100	9200300000
LIS 1,5M4 V	0,5 - 1,5	●	M 4	100	9200310000
LIS 1,5M5 V	0,5 - 1,5	●	M 5	100	9200320000
LIS 1,5M6 V	0,5 - 1,5	●	M 6	100	9200330000
LIS 2,5M3 V	1,5 - 2,5	●	M 3	100	9200350000
LIS 2,5M3,5 V	1,5 - 2,5	●	M 3,5	100	9200360000
LIS 2,5M4 V	1,5 - 2,5	●	M 4	100	9200370000
LIS 2,5M5 V	1,5 - 2,5	●	M 5	100	9200380000
LIS 2,5M6 V	1,5 - 2,5	●	M 6	100	9200390000
LIS 6,0M4 V	4 - 6	●	M 4	100	9200410000
LIS 6,0M5 V	4 - 6	●	M 5	100	9200420000
LIS 6,0M6 V	4 - 6	●	M 6	100	9200430000
LIS 6,0M8 V	4 - 6	●	M 8	100	9200440000
LIS 6,0M10 V	4 - 6	●	M 10	100	9200450000

Terminal puntera

Datos para pedido

Tipo	Sección en mm²	Color	Dimensiones	U.E.	Código
LIP 1,5R12 V	0,5 - 1,5	●	12,0	100	9200460000
LIP 2,5R12 V	1,5 - 2,5	●	12,0	100	9200470000
LIP 6,0R14 V	4 - 6	●	14,0	100	9200480000

Terminal con forma de gancho

según ESI 50-18 parte 2

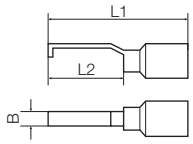

Datos para pedido

Tipo	Sección en mm²	Color	L1	L2	L3	U.E.	Código
HB 1-17	0,25 - 1,5	●	27,2	16,75	4,6	100	9036290000
HB 1-13	1,0 - 2,5	●	27,2	16,75	3,0	100	9036300000

Manguito de empalme

Datos para pedido

Tipo	Sección en mm²	Color	Dimensiones	U.E.	Código
LIB 1,5B25 VF	0,5 - 1,5	●	24,5	100	**9200490000**
LIB 2,5B25 VF	1,5 - 2,5	●	24,5	100	**9200500000**
LIB 6,0B26 VF	4 - 6	●	26,0	100	**9200510000**

Terminal enchufable plano hembra

con manguito de cobre antivibración

Datos para pedido

Tipo	Sección en mm²	Color	Dimensiones	U.E.	Código
LIF 1,5F288 R	0,5 - 1,5	●	2,8 x 0,8 mm	100	**9200520000**
LIF 1,5F488 R	0,5 - 1,5	●	4,8 x 0,8 mm	100	**9200530000**
LIF 1,5F638 R	0,5 - 1,5	●	6,3 x 0,8 mm	100	**9200540000**
LIF 2,5F488 R	1,5 - 2,5	●	4,8 x 0,8 mm	100	**9200550000**
LIF 2,5F638 R	1,5 - 2,5	●	6,3 x 0,8 mm	100	**9200560000**
LIF 6,0F638 R	4 - 6	●	6,3 x 0,8 mm	100	**9200570000**

Terminal enchufable plano macho

con manguito de cobre antivibración

Datos para pedido

Tipo	Sección en mm²	Color	Dimensiones	U.E.	Código
LIF 1,5M638 R	0,5 - 1,5	●	6,3 x 0,8 mm	100	**9200580000**
LIF 2,5M638 R	1,5 - 2,5	●	6,3 x 0,8 mm	100	**9200590000**
LIF 6,0M638 R	4 - 6	●	6,3 x 0,8 mm	100	**9200600000**

Terminal enchfable plano mixto

con manguito de cobre antivibración

Datos para pedido

Tipo	Sección en mm²	Color	Dimensiones	U.E.	Código
LIF 1,5T638 R	0,5 - 1,5	●	6,3 x 0,8 mm	100	**9200610000**
LIF 2,5T638 R	1,5 - 2,5	●	6,3 x 0,8 mm	100	**9200620000**
LIF 6,0T638 R	4 - 6	●	6,3 x 0,8 mm	100	**9200630000**

Terminal enchufable plano hembra

con manguito de cobre antivibración

Datos para pedido

Tipo	Sección en mm²	Color	Dimensiones	U.E.	Código
LIF 1,5F638 RF	0,5 - 1,5	●	6,3 x 0,8 mm	100	**9200640000**
LIF 2,5F638 RF	1,5 - 2,5	●	6,3 x 0,8 mm	100	**9200650000**
LIF 6,0F638 RF	4 - 6	●	6,3 x 0,8 mm	100	**9200660000**

Conectores aislados

Terminal enchufable redondo macho

con manguito de cobre antivibración

Datos para pedido

Tipo	Sección en mm²	Color	Dimensiones	U.E.	Código
LID 1,5M4 R	0,5 - 1,5	●	Ø 4 mm	100	**9200670000**
LID 2,5M5 R	1,5 - 2,5	●	Ø 5 mm	100	**9200680000**
LID 6,0M5 R	4 - 6	●	Ø 5 mm	100	**9200690000**

Terminal enchufable redondo henbra

con manguito de cobre antivibración

Datos para pedido

Tipo	Sección en mm²	Color	Dimensiones	U.E.	Código
LID 1,5F4 RF	0,5 - 1,5	●	Ø 4 mm	100	**9200700000**
LID 2,5F5 RF	1,5 - 2,5	●	Ø 5 mm	100	**9200710000**
LID 6,0F5 RF	4 - 6	●	Ø 5 mm	100	**9200720000**